REVOIEIIA

Manuel d’utilisation du tour à bois Laguna REVO 1216

SKU : MLAREVO 1216EVS

LAGUNA®

744 Refuge Way Suite 200
Grand Prairie TX 75050 U.S.A.

C US
256540

LAGUNA

Service : +1 (800) 332-4049 ou par courriel customerservice@lagunatools.com lagunatools.com

Laguna est fière de ses produits et les soutient en offrant un service et une assistance continus aux clients. Votre machine Laguna a été conçue pour apporter une nouvelle dimension de productivité à votre atelier.

Avant d'utiliser votre machine pour la première fois, apprenez à l'utiliser. Ce manuel couvre un processus étape par étape de l'assemblage et le fonctionnement des machines. Si vous avez des questions, ce manuel y répondra.

DERNIER MANUEL :

Vous trouverez ci-dessous un code QR qui vous dirigera vers la page de référence du manuel, où se trouve la dernière version de la

Le manuel du REVO 12/16 est disponible sur le site Internet de Laguna Tools. Le manuel en ligne peut contenir des mises à jour et des informations ajoutées après la publication de la version imprimée. Scannez le code avec votre téléphone intelligent ou copiez-le

Lien URL pour être dirigé vers la dernière page du manuel qui fait référence à votre machine et à votre modèle.

https://lagunatools.com/resources/product-manuals/#classic

Vidéos

Dans la plupart des cas, une vidéo est le meilleur moyen de couvrir un sujet d'installation ou d'aide. Toutes les vidéos réalisées par Laguna sont téléchargées et stockées vers YouTube.com où elles sont ensuite liées à des sites web. https://www.youtube.com/user/LagunaTools

Vous trouverez ci-dessous l'URL et le code QR d'une vidéo contenant des informations sur l'installation du tour REVO 12/16 : accédez à la vidéo à l'aide du code QR, scanner le code à l'aide d'un téléphone intelligent.

https://lagunatools.com/classic/lathes/revo-12-16/#azt7VU8yFQc

Les informations contenues dans cette publication étaient correctes au moment de l'impression. Dans un souci d'innovation permanente, nous nous réservons le droit de modifier les spécifications, la conception ou l'équipement inclus sans préavis ni obligation. Aucune partie de cette publication ne peut être reproduite, transmise ou traduite dans quelque langue que ce soit, sous quelque forme que ce soit et par quelque moyen que ce soit, sans notre autorisation écrite. Les erreurs et omissions peuvent être actuelles.

Laguna Tools, Inc. LAGUNA® et le logo LAGUNA® sont des marques déposées de Laguna Tools, Inc.
Tous droits réservés. 04/01/2019

Table des matières

Table des matières **2**
Garantie et assistance **3**
Inscription 3
Qui est couvert 3
Ce qui est couvert 3
Limites de la garantie 3
Durée de la garantie 3
Dommages causés par l'expédition 3
Sécurité **4**
Lignes directrices en matière de sécurité - Définitions 4
Consignes de sécurité importantes 4
Règles générales de sécurité 4
Fabrication Règles de sécurité du tour 5
Spécifications **9**
Dimensions 10
Carte externe 12
Carte interne 13
Configuration **14**
Inventaire 15
Installation des patins de nivellement en caoutchouc 16
Pose/dépose de la plaque frontale et du volant 16
Installation/dépose du centre d'entraînement et du centre d'entraînement 17
Passage d'un groupe de vitesse à l'autre (pas de poulie) 18
Première utilisation 19
Accessoires et options **20**
Laguna REVO 1216 Expansion Set 20
Laguna REVO 1216 Stand de tour 23
Laguna REVO 1216 Mobility Kit 26
Lumières de la machine 28
Entretien **29**
Remplacement de la courroie et des roulements 30
Tension de la courroie 31
Le tour ne démarre pas 32
La machine ne s'arrête pas 32
Le moteur essaie de démarrer, mais ne tourne pas. 32
Bruit de grincement. 32
La broche ralentit pendant une coupe 32
La machine vibre 32
La lecture numérique (DRO) affiche une erreur 32
Câblage **33**
Pièces **34**
Revo 1216 Banjo, Tool Rest, Tail Stock, Centers 34
Revo 1216 Assemblage de la tête 35
Revo 1216 Bed, Internals, Motor 37
Option : Support de tour Laguna REVO 1216 (ALAREVO1216-STAND) 39
Option: Laguna REVO 1216 Mobility Kit (MBA14/12 WHEEL SYSTEM) 40
Option: Kit d'extension Laguna REVO 1216 (ALAREVO1216 EXTENSION) 41

WARRANTY & REGISTRATION

Thank You!

Welcome to the Laguna Tools® group of discriminating machinery owners. We understand that you have a choice of where to purchase your machines and appreciate the confidence you have in the Laguna Tools® brand.

Through hands-on experience, Laguna Tools® is constantly working hard to make innovative, precision products. Products that inspire you to create works of art are a joy to operate and encourage your best work.

Laguna Tools®
Imagination, Innovation, and Invention at Work

Warranty & Registration

Every product sold is warranted to be free of manufacturer's defective workmanship, parts, and materials. For any questions about this produce, the intended use or what it was designed for, customer service, or replacement parts, please contact our customer service department:

Laguna Tools® Customer Service
744 Refuge Way, Grand Prairie, Texas 75050, USA
1-800-234-1976
customerservice@lagunatools.com
www.lagunatools.com/why/customer-service/
8AM. To 5PM PSF. Monday through Friday

For warranty claims or to report damage upon receiving-please reach out to our warranty department:

Laguna Tools® Warranty Service
744 Refuge Way, Grand Prairie, Texas 75050, USA
1-800-234-1976
customerservice@lagunatools.com
www.lagunatools.come/policies/warranty
8AM to 5PM PST, Monday through Friday

Registration

To prevent voiding this warranty, all products sold must be registered within thirty (30) days of receiving the product. Registering the product will enable the original purchaser to receive notifications about important product changes, receive customer service, and be able to file a warranty claim against defective workmanship, parts, or materials.

REGISTER HERE!
https://lagunatools.com/policies/warranty/

Who is Covered

The applicable warranty covers only the initial purchaser of the product from the date of receiving the product. To file such claims, the original purchaser must present the original receipt as proof of purchase.

What is Covered

The warranty covers any defects in the workmanship of all parts and materials that make up the machine unless otherwise specified. Any part determined by Laguna Tools® to have a defect will be repaired or replaced (and shipped), without charge. The defective item/part must be returned to Laguna Tools® with the complaint and proof of purchase in the original packaging that it was received in. In the event the item/part is determined to be not covered by this warranty, the customer will be responsible for the cost to replace the item/part and all related shipping charges

Warranty Limitations

This limited warranty does not apply to natural disasters, acts of terrorism, normal wear and tear, product failure due to lack of maintenance or cleaning, damage caused by accident, neglect, or lack-of inadequate dust collection. The warranty may be voided against proof of misuse/abuse, damage caused where repair or alterations have been made or attempted by others, using the product for purposes other than those described as intended use (unless with consent by Laguna Tools®), modification to the product, or use with an accessory that was not designed for the product. It is the responsibility of the user to understand basic machinery settings and procedures and to properly maintain the equipment in accordance with the standards provided in this manual.

Length of Warranty

All new machines and optional accessories sold through an authorized dealer carry a two-year warranty effective from the date of receiving the product. Machines sold for either commercial or industrial use have a one-year warranty. Wearable parts like throat plates, bandsaw guides, etc., have a ninety-day warranty.

Table A-1 Warranty Lengths

2 Year – New Machines Sold Through an Authorized Dealer
2 Year – Accessories Sold as Machine Options (excluding blades)
1 Year – Machines Sold for Commercial or Industrial Use
1 Year – Blades and Accessories outside or Machine Options
90 Days – Wearable Parts

Aside from being free of defects upon receiving, consumable parts, like cutters and abrasives, are not covered by this warranty unless otherwise stated by Laguna Tools®. These parts are designed to be used at the expense of the operator and are available for replacement or inventory purchase. The determination of a consumable part will be made on a case-by-case basis by Laguna Tools®.

Shipping Damage

Laguna Tools® is not responsible for damage or loss caused by a freight company or other circumstances not in the direct control of Laguna Tools®. All shipping-related claims for loss or damage to goods must be made to Laguna Tools® within twenty-four hours of delivery.

How to Receive Support

To file a warranty-claim please contact the warranty department at 1-800-234-1976. To receive customer service or technical support please contact the customer service or technical support please contact the customer service department at 1-800-332-4049. Parts, under warranty, are shipped at the expense of Laguna Tools® either by common carrier, FedEx ground services or similar method. Technical support to install replacement parts is primarily provided by phone, fax, email, or the Laguna Tools® Customer Service Support Website.

LAGUNA

© 05/2023 Laguna Tools, Inc.

Sécurité

Lisez et comprenez tous les avertissements et toutes les instructions d'utilisation avant d'utiliser un outil ou un équipement. Respectez toujours les mesures de sécurité de base afin de réduire les risques de blessures. L'utilisation, l'entretien ou la modification inappropriés des outils ou de l'équipement peuvent entraîner des blessures graves et des dommages matériels. Les outils et les équipements sont conçus pour certaines applications. Ce produit ne doit PAS être modifié et/ou utilisé pour une application autre que celle pour laquelle il a été conçu.

Il est important que vous lisiez et compreniez ce manuel. Les informations qu'il contient concernent la protection de votre sécurité et la prévention des problèmes.

Lignes directrices en matière

Ce manuel contient des informations qu'il est important de connaître et de comprendre. Ces informations concernent la protection de votre sécurité et la prévention des problèmes liés à l'équipement. Pour vous aider à reconnaître ces informations, nous utilisons les symboles ci-dessous.
Veuillez lire le manuel et prêter attention à ces sections.

⚠DANGER! ou **DANGER!** Indique une situation dangereuse imminente qui, si elle n'est pas évitée, entraînera la mort ou des
⚠WARNING! blessures graves. ou **AVERTISSEMENT!** Indique une situation potentiellement dangereuse qui, si elle n'est pas
⚠CAUTION! évitée, peut entraîner la mort ou des blessures graves. ou **ATTENTION!** Indique une situation potentiellement
TECH TIP dangereuse qui, si elle n'est pas évitée, peut entraîner des blessures mineures ou modérées. Indique un conseil utile de notre personnel technique.

Consignes de sécurité

⚠WARNING! Lisez et comprenez tous les avertissements et toutes les instructions d'utilisation avant d'utiliser cet appareil. Le non-respect de toutes les instructions énumérées ci-dessous peut entraîner une décharge électrique, un incendie et/ou des blessures graves ou des dommages matériels.

Le travail du bois peut être dangereux si l'on ne respecte pas les procédures de sécurité et d'exploitation appropriées. Comme pour toutes les machines, l'utilisation du produit présente certains risques. L'utilisation de la machine avec respect et prudence réduira considérablement les risques de blessures. Toutefois, si les mesures de sécurité normales sont négligées ou ignorées, l'opérateur risque de se blesser. Les équipements de sécurité tels que les protections, les bâtons de poussée, les cales, les planches à plumes, les lunettes, les masques anti-poussière et les protections auditives peuvent réduire les risques de blessures. Mais même la meilleure des protections ne peut compenser un manque de jugement, une négligence ou un manque d'attention. Faites toujours preuve de bon sens et de prudence dans l'atelier. Si une procédure vous semble dangereuse, ne l'essayez pas. Trouvez une procédure alternative qui vous semble plus sûre. N'OUBLIEZ PAS : Votre sécurité personnelle est de votre responsabilité.

⚠WARNING! Cette machine a été conçue pour certaines applications seulement. Nous recommandons vivement que cette machine ne soit pas modifiée et/ou utilisée pour une application autre que celle pour laquelle elle a été conçue. Si vous avez des questions concernant une application particulière, n'utilisez pas la machine avant d'avoir contacté le fabricant pour savoir si l'application peut ou doit être effectuée sur le produit.

Si vous avez des questions concernant son application, n'utilisez pas le produit avant d'avoir contacté le fabricant et que nous vous ayons conseillé.

Règles générales de sécurité

⚠WARNING! **LE NON-RESPECT DE CES RÈGLES PEUT ENTRAÎNER DES BLESSURES GRAVES.**

POUR VOTRE PROPRE SÉCURITÉ, LISEZ ET COMPRENEZ LE MANUEL D'INSTRUCTIONS AVANT D'UTILISER LA MACHINE. Apprendre
l'application et les limites de l'appareil ainsi que les risques spécifiques qui lui sont propres.

MAINTENIR LA ZONE DE TRAVAIL PROPRE. Les zones et les bancs encombrés favorisent les accidents.

NE PAS UTILISER DANS UN ENVIRONNEMENT DANGEREUX. N'utilisez pas cet appareil dans des endroits humides ou mouillés et ne l'exposez pas à la pluie. Maintenir la zone de travail bien éclairée.

ÉLOIGNER LES ENFANTS ET LES VISITEURS. Tous les enfants et les visiteurs doivent être maintenus à une distance de sécurité de la zone de travail.

DÉBRANCHER L’APPAREIL avant toute intervention.

VÉRIFIER LES PIÈCES ENDOMMAGÉES. Avant de continuer à utiliser l’appareil, réparez ou remplacez correctement toute pièce endommagée.

Règles de sécurité pour les tours de fabrication

ATTENTION! Pour votre propre sécurité, lisez le manuel d'instructions avant d'utiliser le tour

(a) Porter des lunettes de protection.

(b) Ne portez pas de gants, de cravate ou de vêtements amples.

(c) Serrez tous les verrous avant d'utiliser l'appareil.

(d) Faire tourner la pièce à la main avant d'appliquer la puissance.

(e) Dégrossir la pièce avant de l'installer sur la plaque frontale.

(f) Ne pas monter de pièce fendue ou contenant un nœud.

(g) Utiliser la vitesse la plus basse lors du démarrage d'une nouvelle pièce.

RÈGLES DE SÉCURITÉ

1. GARDER LES DISPOSITIFS DE PROTECTION EN PLACE et en état de marche.
2. RETIRER LES CLÉS DE RÉGLAGE ET LES CLÉS À MOLETTE.
   Prendre l'habitude de vérifier que les clés et les clés de réglage sont retirées de l'outil avant de le mettre en marche.
3. MAINTENIR LA ZONE DE TRAVAIL PROPRE. Les zones et les bancs encombrés favorisent les accidents.
4. NE PAS UTILISER DANS UN ENVIRONNEMENT DANGEREUX.
   N'utilisez pas d'outils électriques dans des endroits humides ou mouillés, et ne les exposez pas à la pluie. Maintenir la zone de travail bien éclairée.
5. TENIR LES ENFANTS À L'ÉCART. Tous les visiteurs doivent être maintenus à une distance sûre de la zone de travail.
6. Mettez votre atelier à l'épreuve des enfants avec les cadenas, les interrupteurs généraux ou en retirant les clés du démarreur.
7. NE PAS FORCER L'OUTIL. Il fera le travail mieux et de manière plus sûre, au rythme pour lequel il a été conçu.
8. UTILISER LE BON OUTIL. Ne forcez pas un outil ou un accessoire à effectuer un travail pour lequel il n'a pas été conçu.
9. UTILISER UNE RALLONGE APPROPRIÉE. Assurez-vous que votre
   rallonge est en bon état. Si vous utilisez une rallonge, veillez à ce qu'elle soit suffisamment lourde pour supporter le courant que votre produit va tirer. Un cordon sous-dimensionné provoque une baisse de la tension de la ligne, ce qui entraîne une perte de puissance et une surchauffe. Le tableau A indique la taille correcte à utiliser en fonction de la longueur du cordon et de l'intensité nominale indiquée sur la plaque signalétique. En cas de doute, utilisez le calibre immédiatement supérieur. Plus le numéro de la jauge est petit, plus l'accord est lourd.
10. Portez un vêtement approprié. Ne portez pas de vêtements amples, de gants, de cravates, de bagues, de bracelets ou d'autres bijoux qui pourraient se coincer dans les pièces en mouvement. Des chaussures antidérapantes sont recommandées. Porter une coiffure protectrice pour contenir les cheveux longs.
11. TOUJOURS UTILISER DES LUNETTES DE SÉCURITÉ. Utiliser également un masque de beauté ou un masque anti-poussière si l'opération de coupe est poussiéreuse. Les lunettes de tous les jours ont seulement des verres résistants aux chocs, ce ne sont PAS des lunettes de sécurité.

12. TRAVAIL SÉCURISÉ. Utilisez des pinces ou un étau pour maintenir le travail lorsque cela est possible. C'est plus sûr que d'utiliser la main et cela permet de libérer les deux mains pour utiliser l'outil.
13. N'EN FAITES PAS TROP. Garder le pied et l'équilibre à tout moment.
14. ENTRETENIR LES OUTILS AVEC SOIN. Maintenir les outils affûtés et propres pour une performance optimale et sûre. Suivre les instructions pour la lubrification et le remplacement des accessoires.
15. DÉBRANCHER LES OUTILS avant l'entretien et le changement d'accessoires, tels que les lames, les embouts, les cutters, etc.
16. RÉDUIRE LE RISQUE D'ACCIDENTS INVOLONTAIRES
    DÉPART. Assurez-vous que l'interrupteur d'alimentation est en position OFF avant de brancher la machine.
17. UTILISER LES ACCESSOIRES RECOMMANDÉS. Consulter le manuel de l'utilisateur
    pour les accessoires recommandés. L'utilisation d'accessoires inappropriés peut entraîner des risques de blessures.
18. NE JAMAIS SE TENIR SUR L'OUTIL. Des blessures graves peuvent survenir en cas de basculement de l'outil ou de contact involontaire avec l'outil de coupe.
19. VÉRIFIER LES PIÈCES ENDOMMAGÉES. Avant d'utiliser l'outil, il convient de vérifier soigneusement si le protecteur ou toute autre pièce endommagée fonctionnera correctement et remplira la fonction pour laquelle il a été conçu - vérifier l'alignement des pièces mobiles, le blocage des pièces mobiles, la rupture des pièces, le montage et toute autre condition susceptible d'affecter le fonctionnement de l'outil. Une protection ou une autre pièce endommagée doit être correctement réparée ou remplacée.
20. LE SENS DE L'ALIMENTATION. Introduire l'ouvrage dans une lame ou un cutter uniquement dans le sens de rotation de la lame ou du cutter.
21. NE JAMAIS LAISSER L'OUTIL EN MARCHE SANS SURVEILLANCE.
    COUPER L'ALIMENTATION. Ne quittez pas l'outil avant qu'il ne soit complètement arrêté.

AVERTISSEMENT! Pour votre sécurité, lisez le manuel d'instrument avant d'utiliser le tour à bois.
(a) Portez des lunettes de protection
(b) Ne pas porter de gants, de cravate ou de vêtements amples.
(c) Serrer tous les verrous avant d'opérer la machine.
(d) Tourner la pièce à la main avant d'appliquer le courant.
(e) Débiter grossièrement la pièce avant de l'installer sur le plateau de montage.
(f) Ne pas monter une pièce fendue ou comportant un nœud.

(g) Utiliser la vitesse la plus lente au démarrage d'une nouvelle pièce.

RÈGLES DE L'OPÉRATEUR

1. CONSERVEZ TOUS LES DISPOSITIFS DE PROTECTION EN PLACE et en bon état de fonctionnement.
2. ENLEVEZ LES CLÉS ET OUTILS. Prenez l'habitude de vérifier si les clés et autres personnes ne sont pas trop près de la machine avant de la démarrer.
3. CONSERVEZ LA SURFACE DE TRAVAIL PROPRE ET LIBRE D'ENTRAVES. Les endroits encombrés augmentent le risque d'accident.
4. NE PAS UTILISER DANS LES ENVIRONNEMENTS DANGEREUX. N'utilisez pas d'outils électriques dans les endroits humides, détrempés, ou sous la pluie. Conservez l'espace de travail bien éclairé.
5. TENEZ LES ENFANTS À L'ÉCART. Tous les visiteurs doivent être tenus à une distance sécuritaire de l'aire de travail.
6. RENDEZ L'ATELIER À L'ÉPREUVE DES ENFANTS avec des verrous, des interrupteurs principaux ou en enlevant les clés de démarrage sur les
7. NE FORCEZ PAS L'OUTIL. L'outil effectuera un meilleur travail et de façon sécuritaire s'il est utilisé au rythme pour lequel il a été conçu.
8. UTILISEZ L'OUTIL APPROPRIÉ. Ne forcez pas un ou l ou un accessoire pour effectuer un travail pour lequel il n'a pas été conçu.
9. UTILISEZ UNE RALLONGE ÉLECTRIQUE APPROPRIÉE. Assurez-vous que votre rallonge électrique est en bon état et que le calibre du filage soit adéquat pour transporter le courant que la machine a besoin. Une rallonge de trop faible calibre induira une perte d'intensité du voltage, ce qui provoquera une surchauffe et une perte de puissance. Le tableau A indique le bon calibre à utiliser en fonction de la longueur de la rallonge et de la demande en intensité du moteur. En cas de doute, utilisez la rallonge de calibre plus fort. Plus le numéro est petit, plus la rallonge est de fort calibre.
10. PORTEZ DES VÊTEMENTS APPROPRIÉS. Ne portez pas de vêtements amples, des gants, des colliers, des bracelets, ou tout autre bijou ou accessoire qui pourrait être entraîné par des pièces mobiles. Des souliers à semelle antidérapante sont également recommandés. Attachez les cheveux longs et portez un bonnet pour contenir la chevelure trop abondante.
11. PORTEZ DES LUNETTES DE PROTECTION. Portez également un masque contre la poussière si le travail exécuté dégage de la poussière. Veuillez prendre note que les lunettes de prescription ordinaire

ne résistent pas aux impacts et qu'elles ne sont pas homologuées comme lunettes de sécurité.

12. IMMOBILISEZ VOTRE TRAVAIL. Utilisez des serres ou un étau pour immobiliser votre travail lorsque c'est possible. C'est plus sécuritaire que d'utiliser votre main, et ça permet de libérer vos deux mains pour opérer l confortablement.
13. NE VOUS ÉTIREZ PAS AU-DESSUS DE LA MACHINE. Demeurez solidement en équilibre sur vos pieds en tout temps.
14. ENTRETENEZ LES OUTILS AVEC SOIN. Gardez les
    Gardez les coupes tranchants et propres pour en assurer les meilleures performances. Suivez les instructions du fabricant pour la lubrification et l'entretien des accessoires.
15. DÉBRANCHEZ LES OUTILS avant d'en effectuer l'entretien ou lors du changement d'accessoires tels que lames ou couteaux.
16. RÉDUISEZ LES RISQUES DE DÉMARRAGE NON INTENTIONNEL. Assurez-vous que l'interrupteur est en position fermée avant le branchement d'un ou l.
17. UTILISEZ LES ACCESSOIRES RECOMMANDÉS. Consultez le manuel d'instruction pour connaître les accessoires recommandés. L'utilisation d'accessoires inappropriés pose des risques de blessures aux utilisateurs.
18. NE VOUS TENEZ JAMAIS DEBOUT SUR UNE MACHINE. Des blessures graves pourraient survenir si la machine bascule ou si les lames coupants sont touchés accidentellement.
19. VÉRIFIEZ LES PIÈCES ENDOMMAGÉES. Avant de poursuivre l'utilisation d'un dispositif de protection ou toute pièce endommagée devra être inspecté pour déterminer si elle peut fonctionner correctement et selon l'utilisation on qui en est prévue. Vérifiez l'alignement des pièces mobiles à savoir s'il y a un blocage, un bris, ou toute autre défaut qui nuirait à son utilisation. Une pièce ou un protecteur endommagé doit être réparé ou remplacé.
20. SENS D'ALIMENTATION. Alimentez la pièce vers la lame ou le couteau dans le sens contraire de sa rota on seulement.
21. NE LAISSEZ JAMAIS UN OUTIL FONCTIONNER DANS SURVEILLANCE - ÉTEIGNEZ L'OUTIL. Ne
    laissez pas l'outil sans surveillance jusqu'à ce qu'il s'arrête complètement.

TABLEA U A						
Intensité nominale		Volts	Longueur totale du cordon en pieds			
		120	25	50	100	150
		240	50	100	200	300
Plus de	Non Plus de		Calibre minimum pour le cordon			
0	6		18	16	16	14
6	10		18	16	14	12
10	12		16	16	14	12
12	16		14	12	Non recommandé	

INSTRUCTIONS DE MISE A LA TERRE

1. Tous les outils reliés à la terre et au cordon :
   En cas de dysfonctionnement ou de panne, la mise à la terre fournit un chemin de moindre résistance pour le courant électrique afin de réduire le risque d'électrocution. Cet outil est équipé d'un cordon électrique doté d'un conducteur de mise à la terre et d'une fiche de mise à la terre. La fiche doit être branchée dans une prise de courant adaptée, correctement installée et mise à la terre, conformément à tous les codes et règlements locaux.
   Ne modifiez pas la fiche fournie - si elle n'est pas adaptée à la prise, faites installer la prise adéquate par un électricien qualifié.
   Une mauvaise connexion du conducteur de mise à la terre de l'équipement peut entraîner un risque d'électrocution. Le conducteur dont l'isolation a une surface extérieure verte avec ou sans bandes jaunes est le conducteur de mise à la terre de l'équipement. Si la réparation ou le remplacement du cordon électrique ou de la fiche est nécessaire, ne pas connecter le conducteur de mise à la terre de l'équipement à une borne sous tension.
   Si vous ne comprenez pas parfaitement les instructions de mise à la terre ou si vous avez des doutes quant à la mise à la terre de l'outil, consultez un électricien qualifié ou le personnel d'entretien.
   N'utilisez que des rallonges à 3 fils dotées d'une fiche de mise à la terre à 3 broches et de prises à 3 pôles acceptant la fiche de l'outil.
   Réparez ou remplacez immédiatement le cordon endommagé ou usé.
2. Outils mis à la terre, branchés sur un cordon et destinés à être utilisés sur un circuit d'alimentation dont la puissance nominale est inférieure à 150 volts :
   Cet outil est destiné à être utilisé sur un circuit dont la prise ressemble à celle illustrée par le croquis A de la figure 1. L'outil est équipé d'une fiche de mise à la terre qui ressemble à la fiche illustrée dans le croquis A de la figure 1. Un adaptateur temporaire, qui ressemble à l'adaptateur illustré dans les croquis B et C, peut être utilisé pour connecter cette fiche à une prise bipolaire comme illustré dans le croquis B si une

une prise de courant correctement mise à la terre n'est pas disponible. L'adaptateur temporaire ne doit être utilisé que jusqu'à ce qu'un électricien qualifié puisse installer une prise de courant correctement mise à la terre. Cet adaptateur n'est pas autorisé au Canada. L'oreille rigide de couleur verte, la cosse, etc., qui sort de l'adaptateur doit être connectée à une terre permanente telle qu'une boîte de prise de courant correctement mise à la terre.

3. Outils mis à la terre, branchés sur un cordon et destinés à être utilisés sur un circuit d'alimentation d'une puissance nominale comprise entre 150 et 250 volts, inclusivement :
   Cet outil est destiné à être utilisé sur un circuit dont la prise de courant ressemble à celle illustrée dans le croquis D. L'outil est équipé d'une fiche de mise à la terre qui ressemble à la fiche illustrée dans le croquis D. Assurez-vous que l'outil est connecté à une prise de courant ayant la même configuration que la fiche de mise à la terre. Aucun adaptateur n'est disponible ou ne doit être utilisé avec cet outil. Si l'outil doit être rebranché pour être utilisé sur un autre type de circuit électrique, le rebranchement doit être effectué par un personnel qualifié et, après le rebranchement, l'outil doit être conforme à tous les codes et ordonnances locaux.

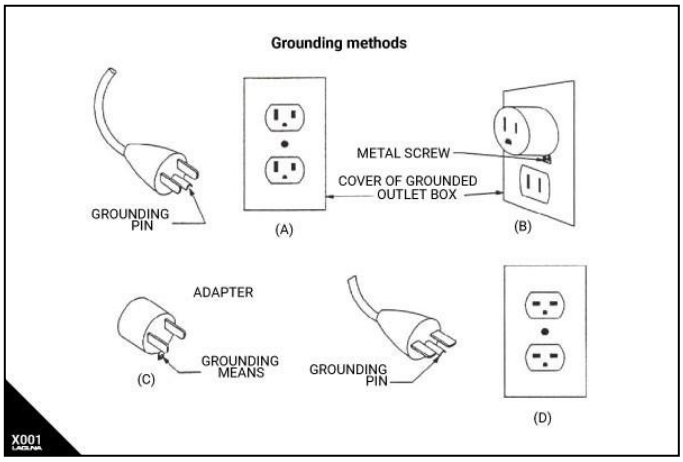

Fig. X001 : Méthodes de mise à la terre fournies par le Groupe CSA. (A) Réceptacle dont la puissance nominale est inférieure à 150 volts. (B) Prise de 150 volts sans broche de mise à la terre équipée d'un adaptateur.
(C) Adaptateur de prise de terre. (D) Réceptacle d'une puissance nominale comprise entre 150 et 250 volts.

VERROUILLAGE DU TOUR

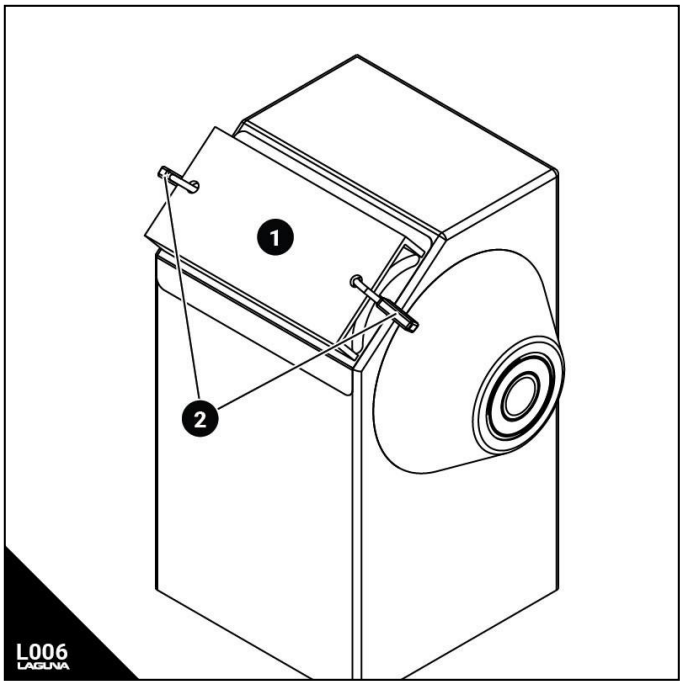

Fig L006 – Méthode de verrouillage du tour Laguna Revo. (1) Boîte construite sur 3 côtés avec des trous pour le cadenas. (2) Cadenas.

Il est fortement recommandé de ne jamais laisser le tour sans surveillance dans un état non verrouillé. Pour verrouiller la machine, il est recommandé de construire un couvercle (non fourni) selon le concept fourni, illustré à la figure L006.

Émissions sonores

S'il existe une relation entre le niveau de bruit et les durées d'exposition, elle n'est pas suffisamment précise pour déterminer la nécessité de précautions supplémentaires. Les facteurs qui influencent le niveau réel d'exposition des opérateurs sont clairement le temps d'exposition, les caractéristiques de l'environnement de travail, les autres sources de poussière et de bruit, etc. Par exemple, les machines adjacentes, en d'autres termes le niveau de bruit ambiant. Il est possible que les limites d'exposition varient d'un pays à l'autre.

PROPOSITION 65 : AVERTISSEMENT SUR L'EXPOSITION NOCIVE

Certaines poussières créées par le ponçage, le sciage, le meulage, le perçage et d'autres activités de construction contiennent des produits chimiques connus pour provoquer des cancers, des malformations congénitales ou d'autres troubles de la reproduction. Voici quelques exemples de ces produits chimiques :

- Le plomb des peintures à base de plomb.
- Silice cristalline provenant des briques, du ciment et d'autres produits de maçonnerie.
- Arsenic et chrome provenant de bois traités

ces produits chimiques, travaillez dans un endroit bien ventilé et travaillez
avec des équipements de sécurité approuvés, tels que des masques faciaux ou des masques anti-poussière spécialement conçus pour filtrer les particules microscopiques.

Sauvegardez ces instructions.
S'y référer souvent et les utiliser pour instruire les autres

chimiquement.
Le risque d’exposition varie en fonction de la fréquence à laquelle vous effectuez ce type de travail. Pour réduire votre exposition aux

Spécifications

NOM Tour à bois Laguna REVO 1216
SKU MLAREVO1216EVS
MPN : MLAREVO1216EVS
PID : 07211-01
Dimensions de l'emballage (LxPxH) L 35,8 po W 14,6 po H 20,5 po
Dimensions du produit assemblé (LxPxH) :..... L 29,4 po P 8,9 po H 17,4 po
Poids de l'emballage 125 LB (56,7 KG)
Poids du produit 118 LB (53,5 KG)
Catégorie de produits Machines de tournage
Sous-catégorie de produits Tour à bois
Certifications CSA C/US 256540

Dimensions

Taille totale L 29,4 po P 8,9 po H 17,4 po (746,8 mm, 226 mm, 442 mm)
Hauteur du sol au lit 170 mm (6,7 po) sans coussinets
Du sol au centre de la broche 328,75 mm (13 po) sans tampons
Longueur du lit 29,4 po (746,8 mm)
Longueur du porte-outil 8 po (203,2 mm)
Porte-outils Dia 1 po (25,4 mm)
Plaque frontale Dia. 3 po (76,2 mm)

Spécifications du tour

Gamme de vitesse Haute… 650 - 3500 tr/min
Gamme de vitesse Moyenne… 325 - 1750 tr/min
Gamme de vitesse Basse… 50 - 525 tr/min
Distance entre les centres 15,5 po (394 mm)
Lit basculant… 12-1/2 po (318 mm)
Banjo à bascule… 9-1/2 po (241 mm)
Alésage de la broche 3/8 po (9,5 mm)
Cône de broche MT2
Filetage de la broche 1 po x 8 TPI (aux deux extrémités)
Palier avant 6006LLU
Roulement arrière 6005LLU
Indexation 24 positions avec verrouillage
Onduleur.....Onduleur PWM
Courroie d'entraînement Courroie Poly-V à 6 rainures
Course du fourreau de la crosse… 2-1/2 po (63,5 mm)
Conicité de la crosse MT2

Matériaux

BED Fonte
Tête/queue Stock Fonte
Pieds ou base (en option) Acier
Porte-outils en acier 1045
Tige de contact du porte-outil 6 mm (DIA) en acier 1045 trempé
Banjo Fonte

Caractéristiques

Verrouillage de broche à ressort Standard
Tournage hors-bord en option
Extraction de la crosse de queue auto-éjectable Norme d'extraction de la crosse de queue
Stockage d'outils standard
Live Center Standard
Centre d'entraînement Standard
Plastron Standard
Rotation inversée Standard
Réglage de la hauteur de l'opérateur en option

Dimensions du tour à bois Laguna Revo 1216

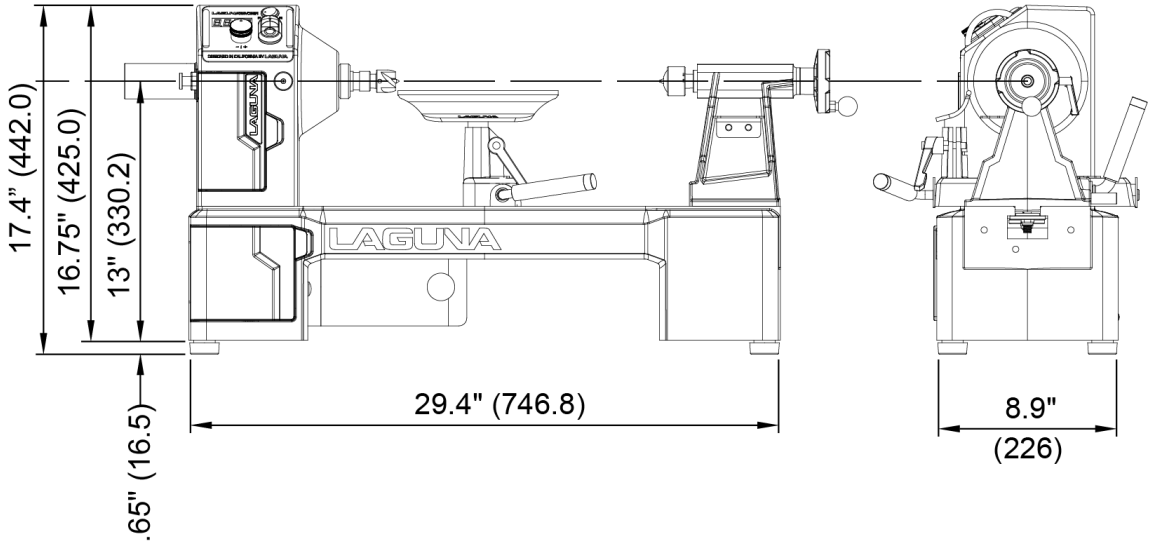

LD01
LAGUNA

Kit d’expansion Laguna Revo 1216

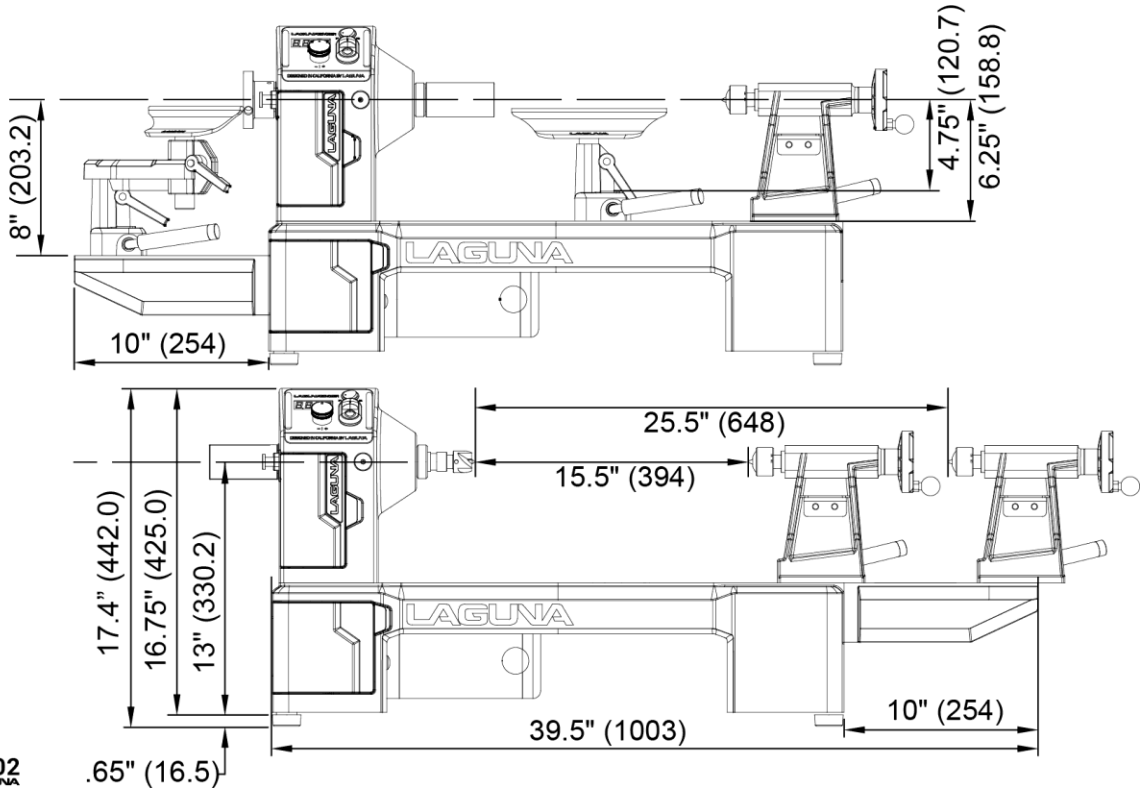

LD02
LAGUNA

Support Laguna Revo 1216

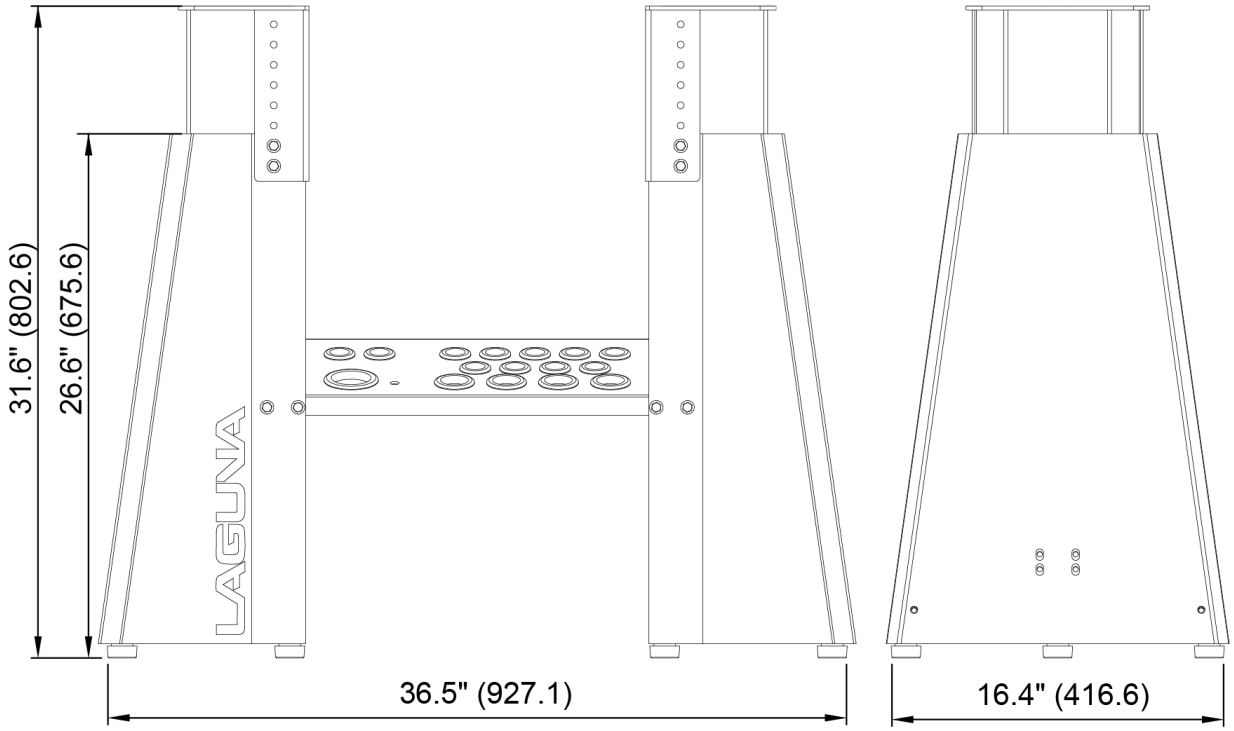

LD03
LAGUNA

Kit de mobilité Laguna Revo 1216

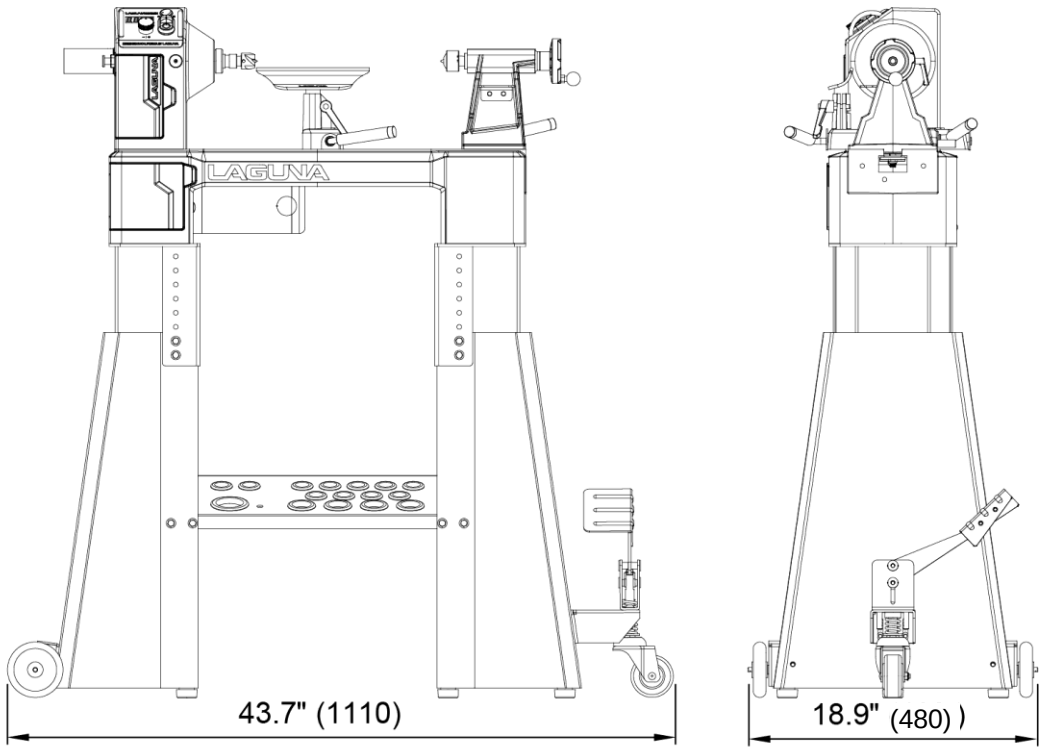

LD04
LAGUNA

Carte externe

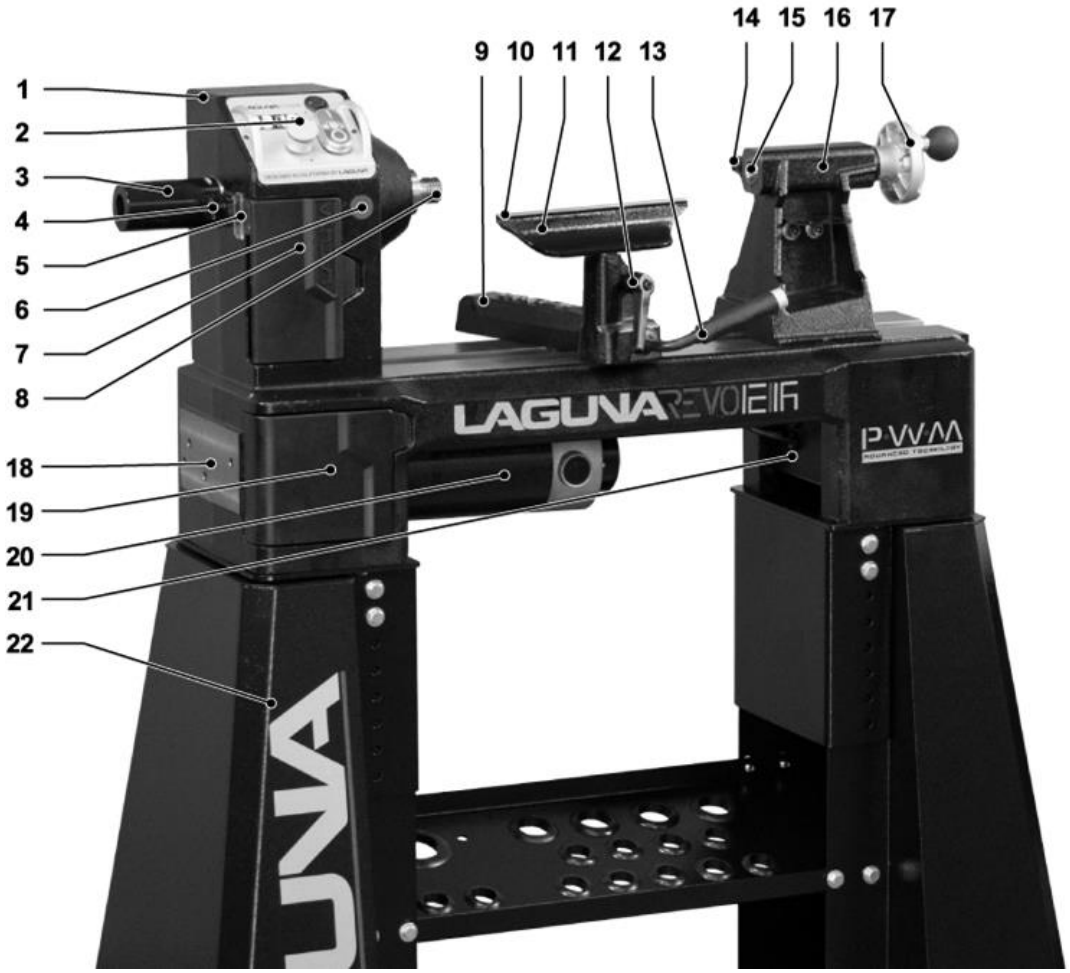

1 ..... Poupée
2 ..... Panneau de contrôle
3 ..... Frein à main à broche
4 ..... Verrouillage de l'indexation
5 ..... Indexation Port de vue
6 ..... Verrouillage de la broche
7 ..... Porte de la ceinture supérieure
8 ..... Broche
9 ..... Banjo
10 ..... Bord d'attaque en acier trempé
11 ..... Repose-outil
12 ..... Verrouillage du porte-outil
13 ..... Serrure de banjo
14 ..... Serrure à penne

15 ..... Plume
16 ..... Stock de queue
17 ..... Roue à main
18 ..... Support d’extension
19 ..... Porte de la ceinture inférieure
20 ..... Moteur
21 ..... Contrôleur
22 ..... Support

Carte interne

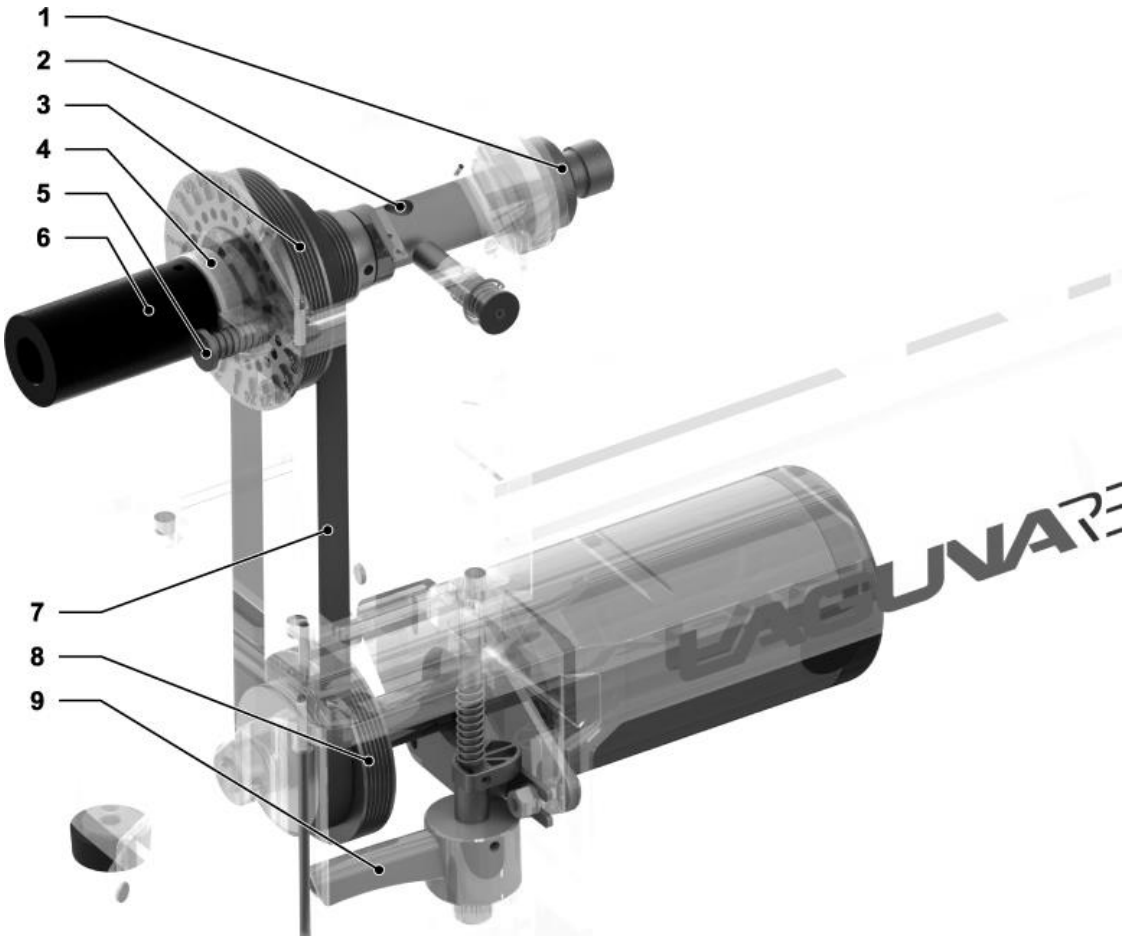

1 ..... Palier avant (Press Fit)
2 ..... Alésage de verrouillage de la broche
3 ..... Étapes de la poulie de courroie supérieure
4 ..... Palier arrière (flottant)
5 ..... Verrouillage de l'indexation
6 ..... Frein à main à broche
7 ..... Ceinture
8 ..... Étapes de la poulie de courroie inférieure
9 ..... Verrouillage de la tension de la courroie

Mise en place

⚠WARNING! N'effectuez jamais de réglages, d'entretien ou d'ajustements lorsque la machine est branchée à la source d'alimentation!

⚠WARNING! En cas de doute sur la procédure décrite, demandez l'aide d'un professionnel. Ne tentez pas une procédure que vous jugez dangereuse ou que vous n'avez pas la capacité physique de réaliser.

⚠WARNING! **⚠CAUTION!** Lors de l'enlèvement de la bande d'emballage, il convient d'être extrêmement prudent, car la bande se détend lorsqu'elle est coupée. La machine est lourde. Assurez-vous que vous disposez d'un nombre suffisant de personnes pour effectuer le travail en toute sécurité.

TECH TIP Il se peut qu'il y ait de la sciure de bois dans ou autour de votre nouvelle machine à la suite de tests approfondis.

TECH TIP Les numéros d'indexation utilisés pour décrire les images ne sont pas les mêmes que ceux utilisés pour décrire les pièces individuelles dans les vues éclatées de la section des pièces. Ceci est fait uniquement pour faciliter le montage et donner de meilleures instructions à ceux qui reçoivent la machine neuve. Pour commander des pièces de rechange, veuillez consulter uniquement les numéros de pièces et les images de référence dans la section des pièces détachées.

La machine est livrée aussi assemblée que possible sans incidence sur les frais d'expédition. De ce fait, il y aura toujours des procédures de réglage et des ajustements que l'artisan devra effectuer avant d'utiliser la machine. Les sections de configuration qui doivent être effectuées pour compléter l'assemblage de la machine se trouvent dans la sous-section Configuration générale. Les rubriques d'aide permettant d'apporter des modifications opérationnelles à la machine afin de la configurer pour une fonction différente se trouvent dans la section Configuration fonctionnelle. Toutes les rubriques d'aide relatives à la configuration correcte des accessoires se trouvent dans la sous-section Configuration des accessoires et des options.

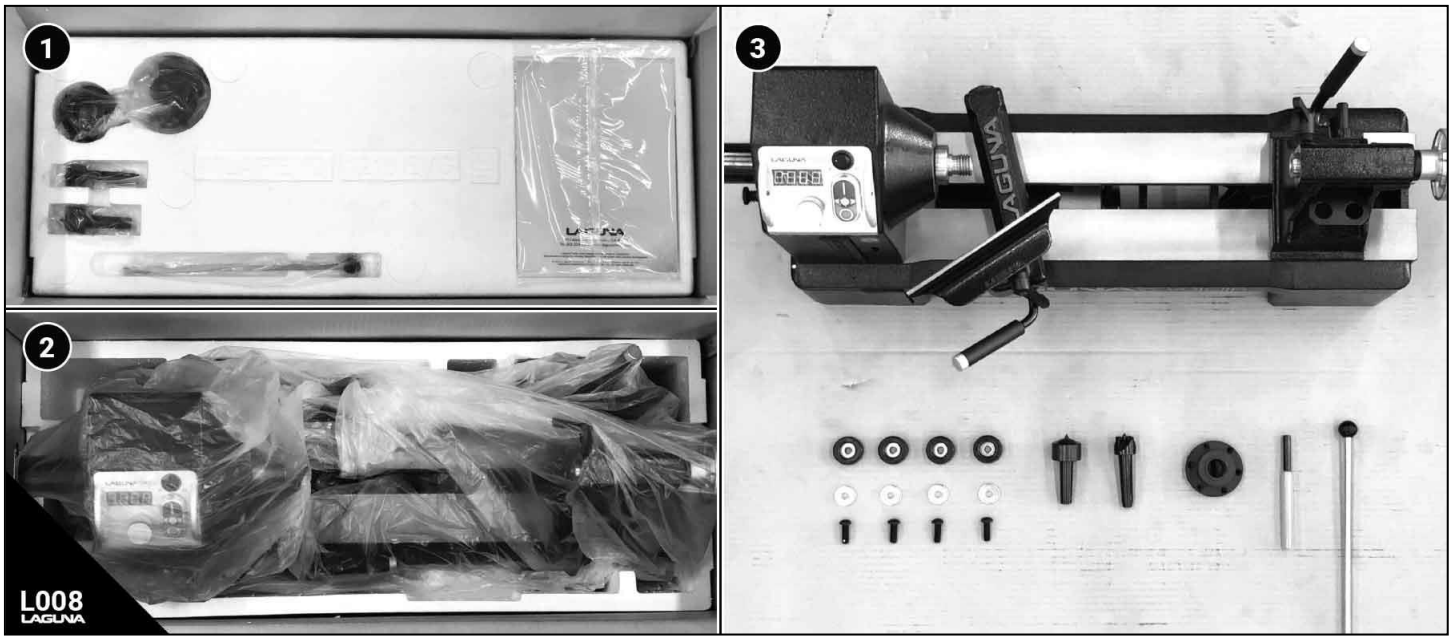

Fig L008: Réception et déballage du tour REVO 1216. (1) Contenu du déballage (2) Tour en boîte. (3) Composants non emballés.

Réception

Il est probable que votre machine soit livrée par un tiers. Avant de déballer le produit, assurez-vous d'inspecter l'emballage et les documents d'expédition fournis par le conducteur. S'assurer que l'envoi ne présente aucun dommage visible. Si l'envoi a causé des dommages, notez-les sur le connaissement ou refusez l'envoi. Appelez immédiatement le revendeur où la machine a été achetée.

1. N'acceptez jamais un envoi endommagé ou incomplet sans en avertir le transporteur et le magasin acheteur.

Placement

Avant de sortir la machine de son emballage, déterminez le lieu d'utilisation de la machine. Les dimensions et la

surface au sol peuvent être consultées ici : Dimensions.

1. L’espace à l’avant de la machine doit être suffisant pour que vous puissiez y travailler confortablement.
2. L’arrière de la machine doit être suffisamment spacieux pour permettre l’accès aux réglages et à l’entretien.
3. Plus l’éclairage est bon, plus vous pourrez travailler avec précision et en toute sécurité.

4. Vous devez choisir un sol plat et solide, de préférence en béton ou en matériau similaire.
5. Le placer à proximité d'une source d'énergie et d'un système de dépoussiérage (le cas échéant).

Déballage

Une fois en place, déballez et retirez soigneusement tous les composants. Directives de désemballage :

1. Ne pas couper profondément dans une boîte avec une lame, car cela pourrait rayer la peinture. Ne couper que suffisamment profondément pour couper le ruban ou utiliser un bord émoussé.
2. Organiser le matériel et les outils nécessaires à l'installation (au début de chaque section d'installation) avant de procéder à l'installation.

Inventaire

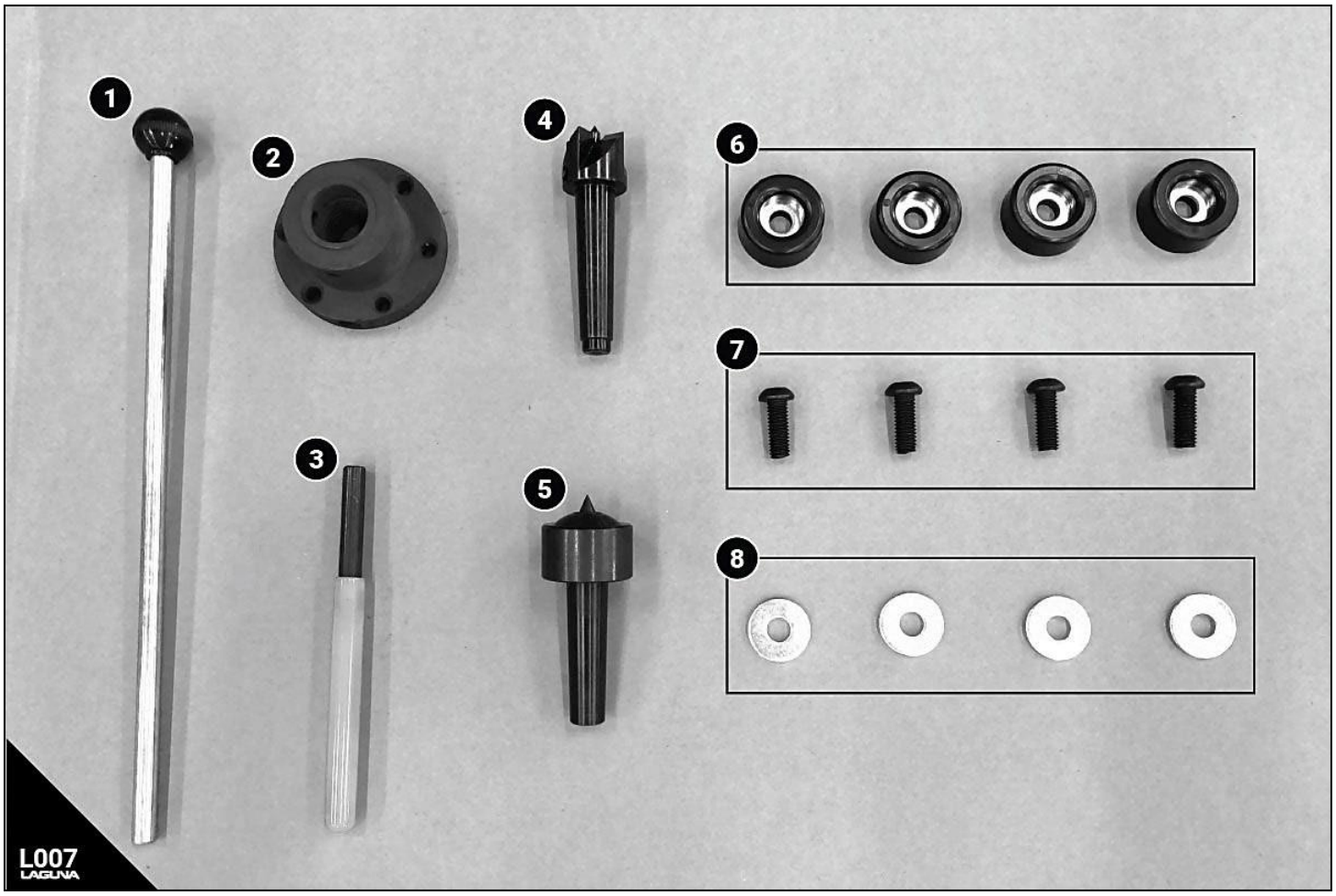

1. Tige de dégagement des centres PLAREVO1216-1103A Utilisée pour dégager les centres de la poupée.
2. Plaque frontale PLAREVO1216-104A Plaque frontale de 3 po utilisée pour fixer la pièce.
3. Clé pour plaque frontale PLAREVO1836-1136 Pour dégager la plaque frontale du filetage de la broche.
4. Centre d'entraînement PLAREVO1836-124A Utilisé dans la poupée pour tourner une pièce. N'a pas de roulement.
5. Centre vivant PLAREVO1216-168 Utilisé dans la contre-pointe pour maintenir la pièce en rotation. A un roulement.
6. 4 x Pieds en caoutchouc PLAREVO1216-199 Pieds en caoutchouc pour limiter les vibrations - A retirer si l'on utilise un support.
7. 4 x Vis pour pied en caoutchouc PLAREVO1216-1100.....
8. 4 x Rondelle plate PLAREVO1216-198.....

Installation des patins de nivellement en caoutchouc

Vous pouvez installer les tampons en caoutchouc fournis sur le tour pour réduire les vibrations et protéger la base du sol. Vous ne devez pas installer les tampons en caoutchouc si vous prévoyez d'utiliser le support de tour 1216.

TECH TIP Outils nécessaires : clé Allen de 6 mm

1. Assurez-vous que le tour est débranché et qu'il ne peut pas être mis sous tension.
2. Retirez la queue et le banjo (porte-outil) du tour en libérant le verrou à came et en faisant glisser l'extrémité. AVIS : Il n'est pas nécessaire de déboulonner quoi que ce soit pour retirer le banjo ou la crosse.
3. Basculez PRUDEMMENT le tour sur le côté - utilisez une couverture de déménagement ou un autre objet souple pour amortir le côté du tour en contact avec le sol.
4. Installez une rondelle, un tampon en caoutchouc et une vis sur chaque coin.

Pose/dépose du plastron et du volant

WARNING! Débranchez l'appareil avant de commencer!

TECH TIP Ne pas trop serrer le filetage, une pression ferme suffit.

TECH TIP N'essayez pas de retirer le plastron sans avoir enlevé les vis d'assemblage. Les vis de réglage sont fixées sur une partie plate de la broche. Le fait de forcer le plastron alors que les vis de réglage sont réglées ou ne sont pas complètement retirées du filetage peut endommager la broche du tour.

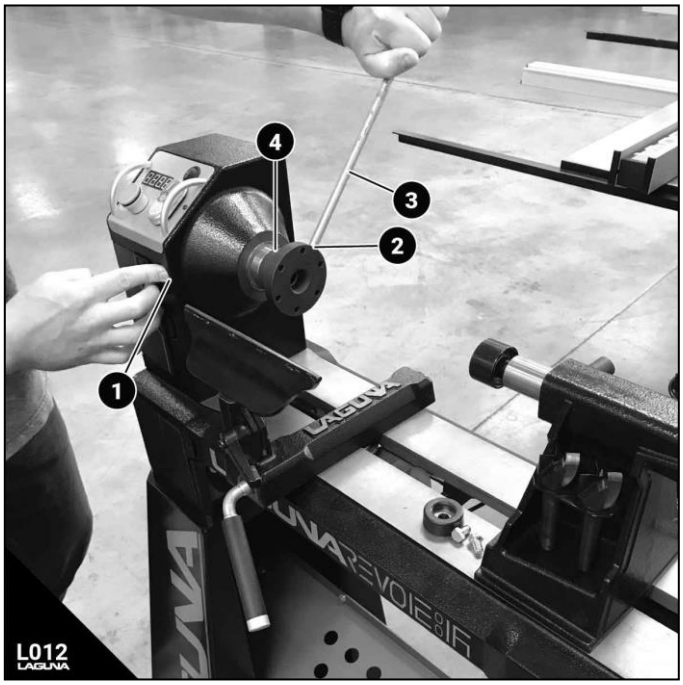

Fig L012 – Installation de la plaque frontale. (1) Verrouillage de la broche. (2) Trou de serrage du plastron. (3) Clé pour tige de défoncement OU pour plastron. (4) Vis de réglage.

Le Face Pate se visse simplement dans le filetage de la broche à l'une ou l'autre de ses extrémités. Les deux côtés de la broche ont un filetage à droite de 1 po x 8TPI. Le plastron 3 po et le volant ont tous deux la même vis de réglage, exactement dans la même position. Il y a une rainure de coupe de chaque côté de la broche pour les vis de réglage.

TECH TIP Outils nécessaires : Clé pour plaque frontale (PLAREVO1836-1136**) OU** Tige de défoncement centrale (PLAREVO1216-1103A) ET Clé Allen de 3 mm

1. Assurez-vous que le tour est débranché et qu'il ne peut pas être mis sous tension.
2. Placez le Banjo hors de portée pour éviter de l'endommager.
3. VÉRIFIER que les vis de réglage (Clé 4) ne sont pas engagées, RETIRER toutes les vis de réglage qui sont serrées à l'aide d'une clé Allen.
4. Appuyez sur le verrou de broche (touche 1) vers l'intérieur pour verrouiller la broche. Il peut être nécessaire de faire tourner un peu la broche pour aligner le trou de la goupille.
5. Lorsque le verrou de broche (clé 1) est engagé (et que les vis de réglage sont retirées), introduire la clé de plastron (clé 3) dans le trou de clé de plastron (clé 2).

6. Tourner dans le sens inverse des aiguilles d'une montre (CCW) pour retirer, tourner dans le sens des aiguilles d'une montre (CW) pour installer les deux côtés de la broche.
7. Lors de l'installation, inverser les étapes. TECH TIP La clé pour plaque frontale n'est pas nécessaire pour l'installation. Si vous serrez trop fort, les plats de la vis de réglage (sur la broche) peuvent ne pas s'aligner et vous risquez d'endommager le filetage. Un serrage à la main suffit généralement.

Installation/dépose du centre d'entraînement et du centre de vie

WARNING! Débranchez l'appareil avant de commencer!

TECH TIP N'essayez pas de retirer le centre de la crosse à l'aide d'outils, inversez simplement le fourreau

TECH TIP jusqu'à ce qu'il sorte. Les centres sortent rapidement, évitez qu'ils ne tombent.

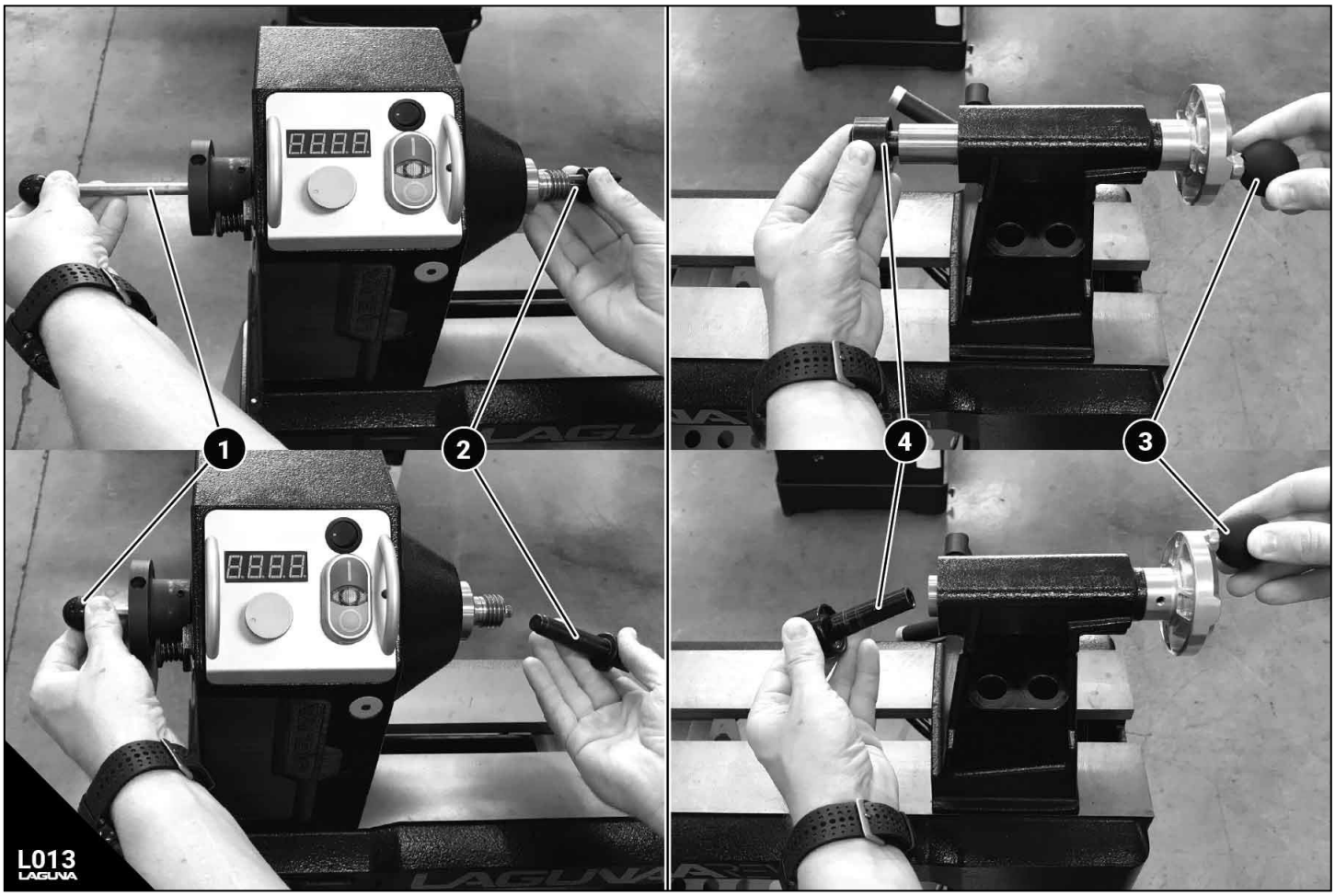

Fig L013 – Installation du centre. (1) Tige défonçable. (2) Centre d'entraînement. (3) Roue à main Quill. (4) Live Center.

Pour installer les centres, il suffit de les enfoncer dans l'alésage. Lorsque la pièce est chargée, les deux centres sont pressés dans une position stable. Pour retirer les centres, la méthode varie selon qu'ils sont installés dans la broche de la poupée fixe ou dans la broche de la poupée mobile.

Retrait du centre d'entraînement de la poupée

TECH TIP Outils nécessaires : Tige centrale à encastrer (PLAREVO1216-1103A)

1. Assurez-vous que le tour est débranché et qu'il ne peut pas être mis sous tension.
2. Saisissez légèrement l'outil central avec votre main libre avant l'étape 3 - il sortira de manière inattendue.
3. Utiliser la tige de défoncement du centre (clé 1) et frapper légèrement le centre pour le desserrer.

Retrait du centre vivant de la contre-pointe

TECH TIP Outils nécessaires : N/A

1. Saisissez légèrement l’outil central avec votre main libre avant l’étape 2 - il sortira de manière inattendue.
2. Tourner le volant du fourreau (touche 3) dans le sens inverse des aiguilles d’une montre permet de rétracter le fourreau et de libérer le centre vivant du fourreau.

Passage d’un groupe de vitesse à l’autre (pas de poulie)

DANGER! Débranchez l’appareil avant de commencer!
CAUTION! Risque de pincement. Ne pas faire tourner la broche avec les mains dans l’armoire à courroie.
TECH TIP N'essayez pas d’autres configurations de poulie que celles décrites ci-dessous.

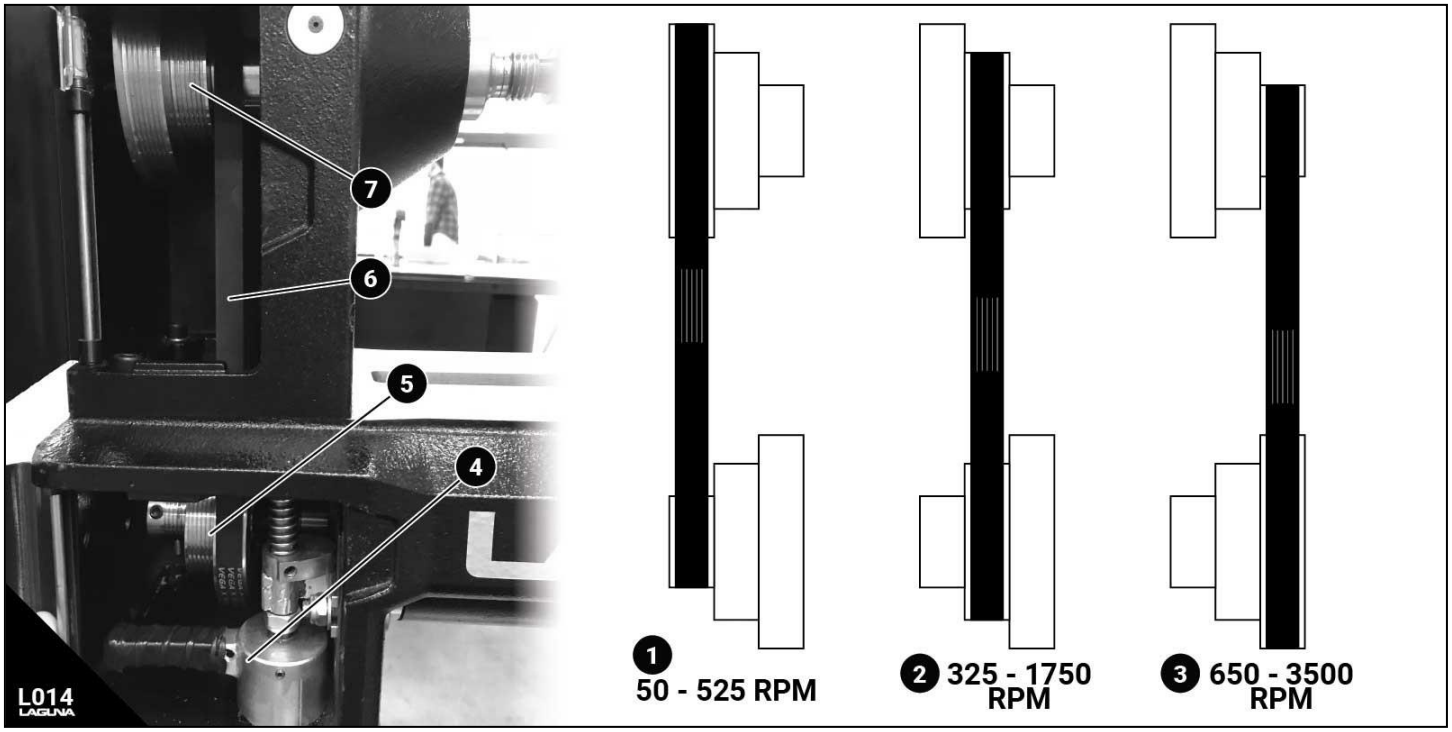

Fig L014 – Passage d’un groupe de vitesse à l’autre. (1) Configuration basse vitesse : 50-525 tr/min. (2) Configuration à vitesse moyenne : 325 - 1750 TR/MIN. (3) Configuration à grande vitesse : 650-3500 tr/min. (4) Poignée de tension de la courroie. (5) Poulie d’entraînement (inférieure). (6) Courroie Poly-V à 6 rainures. (7) Poulie entraînée (supérieure).

Le tour est équipé de trois jeux de poulies (haute, moyenne et basse), comme décrit ci-dessus. La courroie doit être tendue de manière à ce qu’il y ait une déflexion d’environ 1/8 à 1/4 po lorsque la courroie est pressée avec une pression modérée du pouce. Pour régler la tension, voir la section Réglages. Pour passer d’une gamme de vitesses à l’autre, procédez comme suit :

TECH TIP Outils nécessaires : N/A

1. Débranchez l’alimentation électrique du tour.
2. Ouvrir les deux couvercles de poulie pour accéder aux poulies supérieure (clé 7) et inférieure (clé 5).
3. Pour relâcher la tension de la courroie, tournez la poignée de la came de tension de la courroie (touche 4) vers vous.
4. Déplacer la courroie d’entraînement (clé 6) vers le jeu de poulies 1, 2 ou 3 requis.
5. Remettre la courroie en tension en ramenant la poignée de la came de tension de la courroie (clé 4) en position d’apprentissage.
6. Vérifiez que la courroie est correctement réglée en inspectant et en tournant manuellement la broche avant de remettre le tour sous tension.

Première utilisation

WARNING! Lisez l'intégralité du manuel d'utilisation avant d'utiliser cette machine.
WARNING! Ne jamais charger ou régler le chargement d'une pièce lorsque la machine est
CAUTION! sous tension. La pièce doit être équilibrée pour limiter les vibrations!

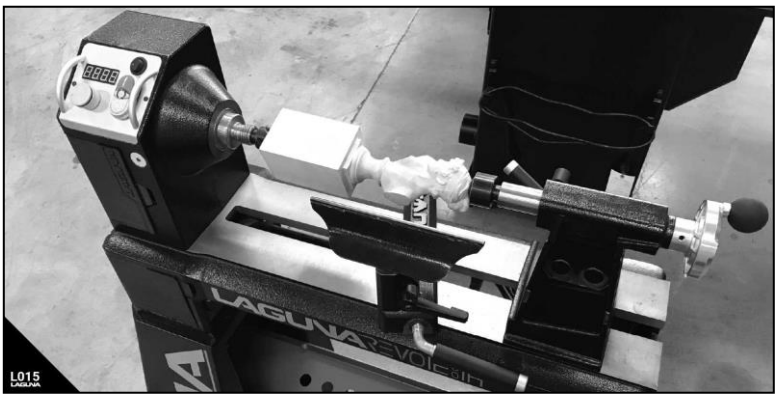

Fig L015 – Première utilisation du tour 1216.

Chargement d'une pièce

1. Le tour étant toujours éteint, préparez-vous à charger une pièce en installant le centre vivant dans la broche de la contre-broche.
2. Trouvez le centre de la pièce à monter avec le plastron ou le centre de l'entraînement. NOTE : Un mandrin de tour à bois peut également être utilisé pour charger une pièce. Le mandrin doit être compatible avec le filetage de la broche 1 po x 8 TPI.
3. Fixez la pièce à usiner au plastron ou enfoncez le centre d'entraînement dans la marque centrale de la pièce à usiner à l'aide d'un maillet en caoutchouc (AVIS : n'utilisez pas de marteau métallique) ou serrez la pièce à usiner dans les mâchoires du mandrin (passez à l'étape 4).
4. Visser ou insérer le plastron ou le centre d'entraînement dans la broche. NOTE : Il se peut que vous deviez retirer la crosse de l'arrière-train pour l'adapter.
5. Remplacer la crosse si elle a été enlevée.
6. Relâchez complètement le fourreau (plongée) de la contre-pointe en inversant le volant dans le sens inverse des aiguilles d'une montre.
7. Déplacez la contre-pointe vers la pièce de manière à ce que le centre vivant soit à 1/2 po de la pièce.
8. Verrouillez la contre-pointe en place à l'aide du grand levier à came.
9. Tournez le volant dans le sens des aiguilles d'une montre pour placer le centre vivant au centre de la pièce.
   TECH TIP Environ 1/2 tour au-delà du contact est suffisant, mais cela dépend de la dureté de la pièce.
10. Serrer la poignée de verrouillage du fourreau.
11. Avant de mettre la machine en marche, vérifiez que la pièce tourne librement sans aucune obstruction en utilisant le frein à main (sur la poutre de tête).

CAUTION! La pièce doit être équilibrée. En cas de déséquilibre, le tour peut vibrer trop fortement et causer des problèmes. En particulier pour les pièces à « arêtes vives », éliminez toute anomalie importante avant de charger les pièces en stock. Une pièce équilibrée ne prend aucune orientation de rotation.

Équipement de protection individuelle et sécurité

Veillez à lire et à comprendre entièrement les sections relatives à la sécurité de ce manuel avant de commencer. Il est essentiel de suivre ces instructions pour limiter les risques lors de l'utilisation de cette machine.

Mise en marche de la machine

1. Confirmez que la courroie se trouve dans la plage de vitesse correcte. Voir Changement de groupe de vitesse.
2. Confirmer que l'équipement de protection individuelle approprié est utilisé.
3. Confirmez que tous les ciseaux et les outils de travail sont à portée de main et qu'il n'est PAS nécessaire de tendre la main vers la pièce à travailler.
4. Branchez l'appareil sur la prise appropriée, comme indiqué sur la plaque signalétique de l'appareil.
5. Vérifier deux fois l'équilibrage et la rotation de la pièce.
6. Mettez la machine en marche.

⚠CAUTION! Ne démarrez pas le tour à la vitesse maximale avec une pièce montée. Commencez à la vitesse la plus basse de cette plage et augmentez progressivement la vitesse.

Accessoires et options

Les accessoires suivants sont conçus pour le tour REVO 1216. Ces instructions doivent être suivies à la lettre pour installer correctement l'équipement. Certains de ces accessoires sont conçus pour s'adapter à plusieurs machines proposées par Laguna Tools. Consultez la fiche technique pour obtenir un guide d'adaptation de tous les accessoires REVO.

Laguna REVO 1216 Expansion Set

SKU : ALAREVO12 EXTENSION
Convient : MLAREVO1216EVS

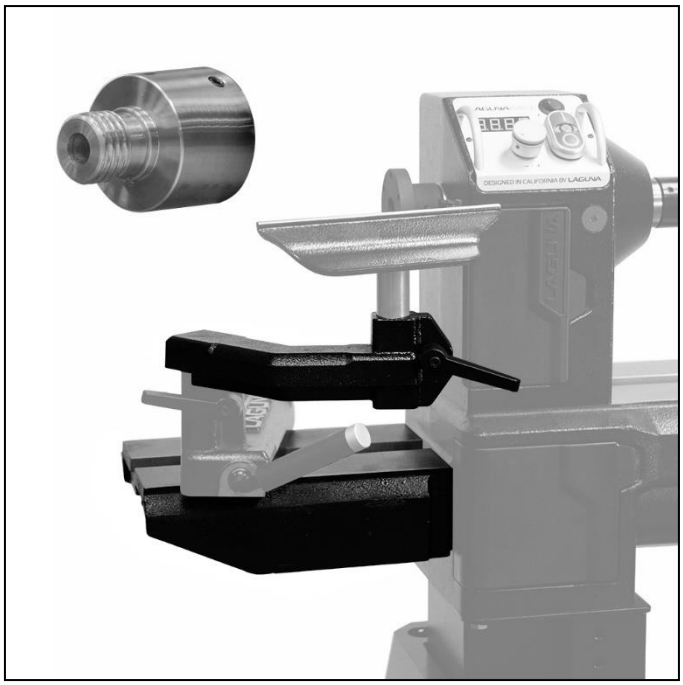

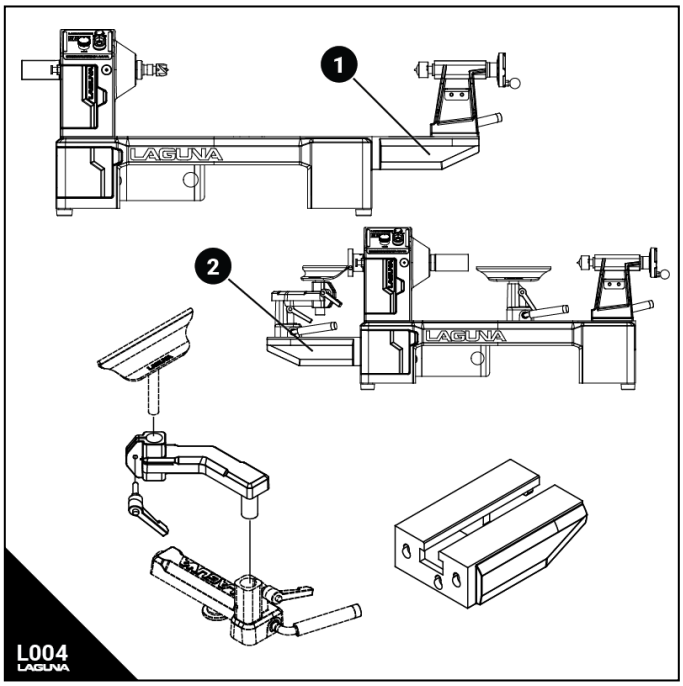

Fig L004 : (1) En tant que fonction d'allongement du lit - augmentation de l'entraxe de 15-1/2 po à 25-1/2 po. (2) Comme la fonction de rotation extérieure - permet une capacité de rotation extérieure de 16 po.

Le tour dispose d'une rotation avant et arrière de la broche ainsi que d'une broche à double filetage de 1 po x8TPI qui permet à l'utilisateur de tourner des deux côtés du tour. Avec le kit d'extension (ALAREVO1216 Extension), le tourneur peut choisir d'étendre la capacité d'entraxe de 10 pouces ou d'équiper son tour pour le tournage extérieur. Le contrôleur de moteur à couple élevé permet aux tourneurs de bois de tourner librement une pièce de 16 pouces sans se bloquer ou s'enliser dans la broche

Paquet :

Le kit d'extension se compose de 3 parties : l'extension en fonte de 10 po qui peut être montée à droite ou à gauche.

Rallonge Tool-Rest pour utilisation extérieure et adaptateur permettant d'utiliser les mandrins avec un filetage à droite de 1 po x 8TPI à l'extérieur.

⚠CAUTION! Il faut utiliser un mandrin réversible avec des vis de réglage pour le tournage extérieur! Il faut toujours serrer les vis de réglage du plateau ou du mandrin sur l'adaptateur de broche/la broche pour le tournage extérieur!

Laguna REVO 1216 Expansion Set Up

WARNING! Débrancher l'appareil avant de le mettre hors tension procéder!

TECH TIP Ne pas serrer trop fort le filetage, fermement il suffit d'exercer une pression.

TECH TIP L'extension du porte-outil (2,2) et la poignée de verrouillage (2,4) ne sont utilisées que pour le tournage extérieur.

TECH TIP Outils nécessaires : Clé Allan.

Réception

Il est probable que votre machine soit livrée par un tiers. Avant de déballer le produit, assurez-vous d'inspecter l'emballage et les documents d'expédition fournis par le conducteur. S'assurer que l'envoi ne présente aucun dommage visible. Si l'envoi a causé des dommages, notez-les sur le connaissement ou refusez l'envoi. Appelez immédiatement le revendeur où la machine a été achetée.

1. N'acceptez jamais un envoi endommagé ou incomplet sans en avertir le transporteur et le magasin acheteur.

Déballage

Fig L018 : Réception et déballage de l'extension ALREVO12. (1) Contenu du déballage (2) Composants non emballés. (2.1) Lit d'extension de 10 po. (2.2) Extension du porte-outil. (2.3) Boulons de rallonge. (2.4) Poignée de verrouillage. (2.5) Adaptateur hors-bord.

Une fois en place, déballez et retirez soigneusement tous les composants. Directives de désemballage :

1. Ne pas couper profondément dans une boîte avec une lame, car cela pourrait rayer la peinture. Ne couper que suffisamment profondément pour couper le ruban ou utiliser un bord émoussé.

Inventaire

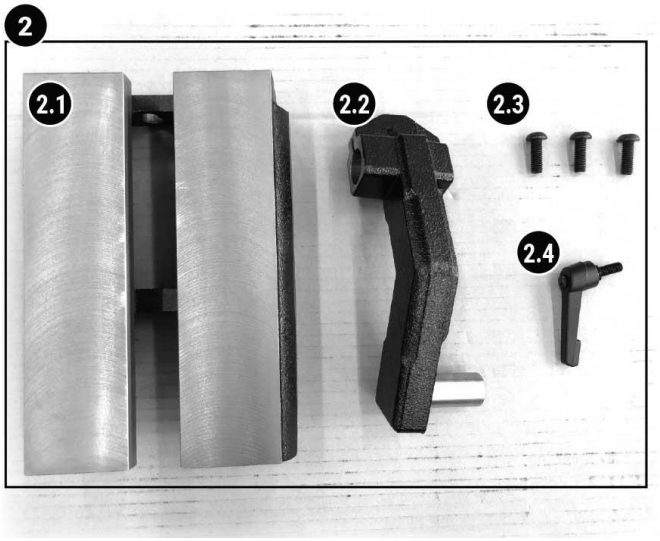

2.5

Organiser le matériel et les outils nécessaires à l'installation (au début de chaque section d'installation) avant de procéder à l'installation.

Fig L018 : Réception et déballage de l'extension ALREVO12. (1) Contenu du déballage (2) Composants non emballés. (2.1) Lit d'extension de 10 po. (2.2) Extension du porte-outil. (2.3) Boulons de rallonge. (2.4) Poignée de verrouillage. (2.5) Adaptateur hors-bord.

CLÉ	NOM	DESCRIPTION
2.1	Lit à rallonge (PLAREVO1216 - 301)	Prolonge la longueur du banc du tour ou peut être installé sur le banc de la machine côté gauche de la broche pour une capacité de tournage extérieur.
2.2	Extension du porte-outil (PLAREVO1216 - 302)	A utiliser uniquement lors du tournage extérieur (broche gauche) pour relever le porte-outil à la position appropriée.
2.3	Vis à tête cylindrique	Fixe la rallonge à l'extrémité du lit (rallonge du côté droit) ou la position de rotation extérieure inférieure (extension du côté gauche).
2.4	Poignée de verrouillage	Verrouille l'extension du repose-outil (2,2) en place.
2.5	Adaptateur hors-bord	L'adaptateur est livré avec un câble de 1 po x 8 Filetage TPI RH.
Clé	Nom	Description

Procédure de mise en place

1. Assurez-vous que le tour est débranché et qu'il ne peut pas être mis sous tension.
2. Retirez la contre-pointe, le banjo (repose-outil) du banc du tour en libérant les verrous à came et en glissant avec précaution vers l'extérieur du côté droit du banc du tour.

Comme extension de lit :

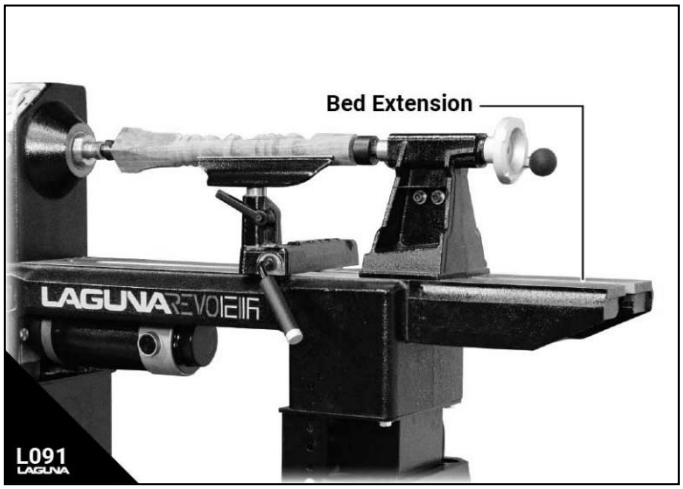

3. Les trous de boulons sur le lit REVO 1216 sont pré-taraudés pour accepter l'extension. À l'aide des trois vis à tête cylindrique (clé 2.3), fixez l'extension aux supports d'extension du côté droit (du lit).
4. Inverser l'étape 2.

Comme le lit tournant hors-bord :

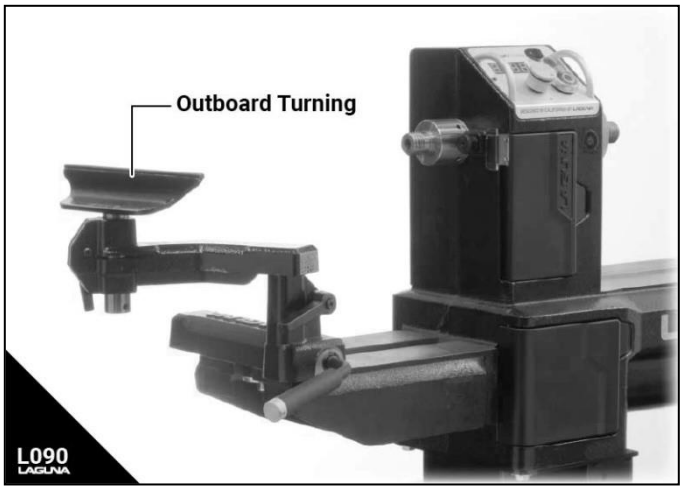

5. Replacez la contre-pointe sur le banc principal pour la conserver, elle ne sera pas utilisée pour le tournage hors-bord.
6. Les trous de boulons sur le lit REVO 1216 sont pré-taraudés pour accepter l'extension. À l'aide des trois vis à tête cylindrique (clé 2.3), fixez l'extension à gauche du tour.
7. Retirer le volant ou le plastron du filetage de la broche gauche.
8. Desserrer les vis de fixation de l'adaptateur hors-bord, bloquer l'axe et visser l'adaptateur hors-bord (clé 2.5).
9. Installez le banjo sur l'extension en le glissant avec précaution dans le côté gauche de l'extension (qui vient d'être montée).
10. Installer l'extension du porte-outil (clé 2.2) dans le col du banjo.
11. Installer la poignée de verrouillage (clé 2.4) dans l'extension du porte-outil (clé 2.2).
12. Installer le porte-outil dans l'extension du porte-outil (clé 2.2).

Support de tour Laguna REVO 1216

SKU : ALAREVO1216-STAND
Convient : MLAREVO1216EVS

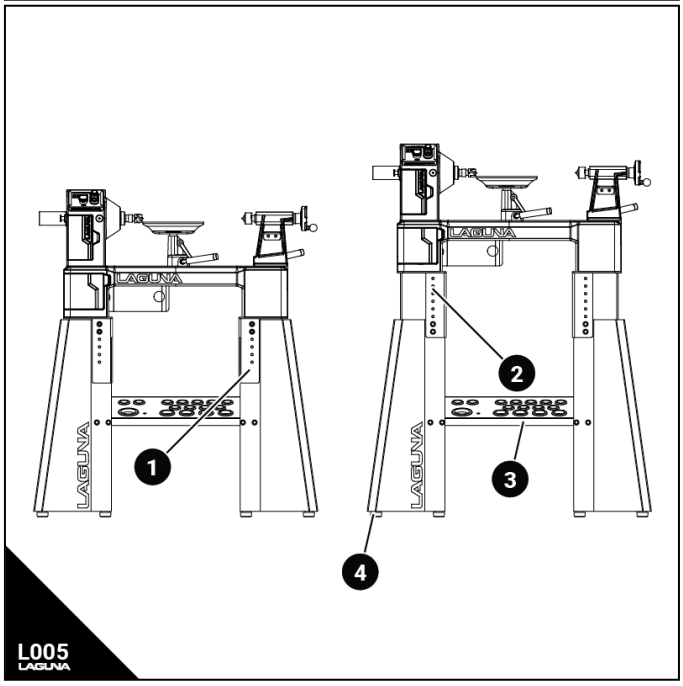

Fig L005 : ALAREVO1216-STAND. Comprend un support de tour réglable et une étagère d'organisation. (1) Dans la position la plus basse de 39 po (du sol à l'axe de la broche). (2) Dans la position la plus élevée de 45 po. (3) Support d'outils - contient la plaque frontale, les deux centres, la tige de défonçage, 9 outils à ciseau avec des trous de 1 po, et 4 grands outils avec des trous de 1-3/8 po. (4) Coussinets en caoutchouc.

Laguna REVO 1216 Lathe Stand Set-Up

WARNING! Débrancher l'appareil avant de le mettre hors tension procéder!

CAUTION! Deux personnes sont nécessaires pour cette installation.

TECH TIP Ne pas trop serrer le filetage, une pression ferme suffit.

TECH TIP Outils nécessaires : Personne supplémentaire, clé Allen de 6 mm, tournevis cruciforme et clé plate de 12/14 mm.

Réception

Il est probable que votre machine soit livrée par un tiers. Avant de déballer le produit, assurez-vous d'inspecter l'emballage et les documents d'expédition fournis par le conducteur. S'assurer que l'envoi ne présente aucun dommage visible. Si l'envoi a causé des dommages, notez-les sur le connaissement ou refusez l'envoi. Appelez immédiatement le revendeur où la machine a été achetée.

1. N'acceptez jamais un envoi endommagé ou incomplet sans en avertir le transporteur et le magasin acheteur.

Déballage

Fig L016 : Réception et déballage du stand ALREVO12. (1) Contenu du déballage (2) Stand in box. (3) Composants non emballés.

Une fois en place, déballez et retirez soigneusement tous les composants. Directives de désemballage :

1. Ne pas couper profondément dans une boîte avec une lame, car cela pourrait rayer la peinture. Ne couper que suffisamment profondément pour couper le ruban ou utiliser un bord émoussé.
2. Organiser le matériel et les outils nécessaires à l'installation (au début de chaque section d'installation) avant de procéder à l'installation.

Inventaire

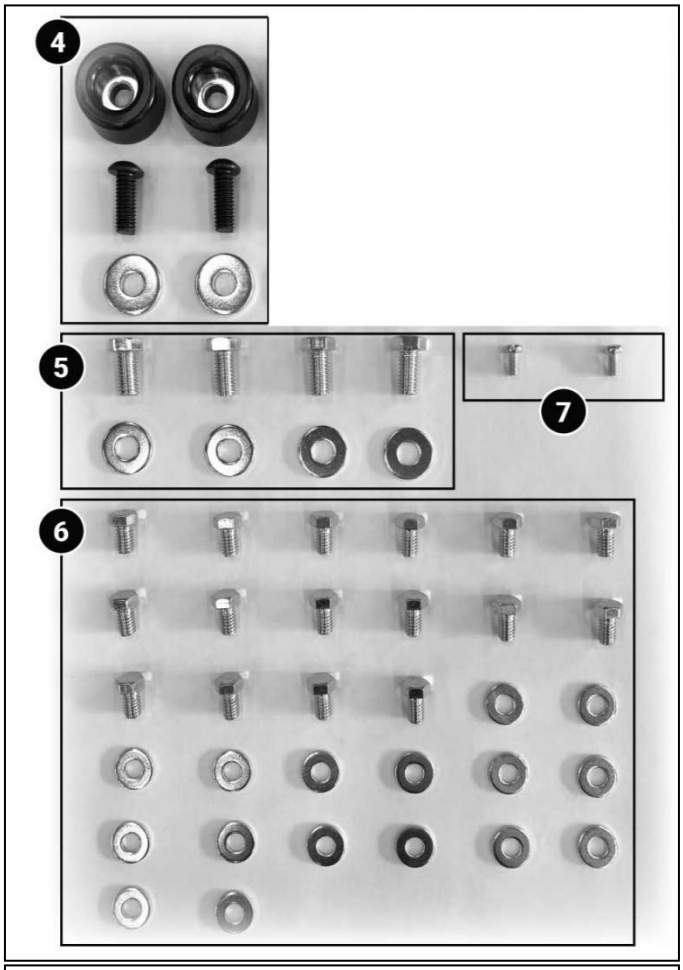

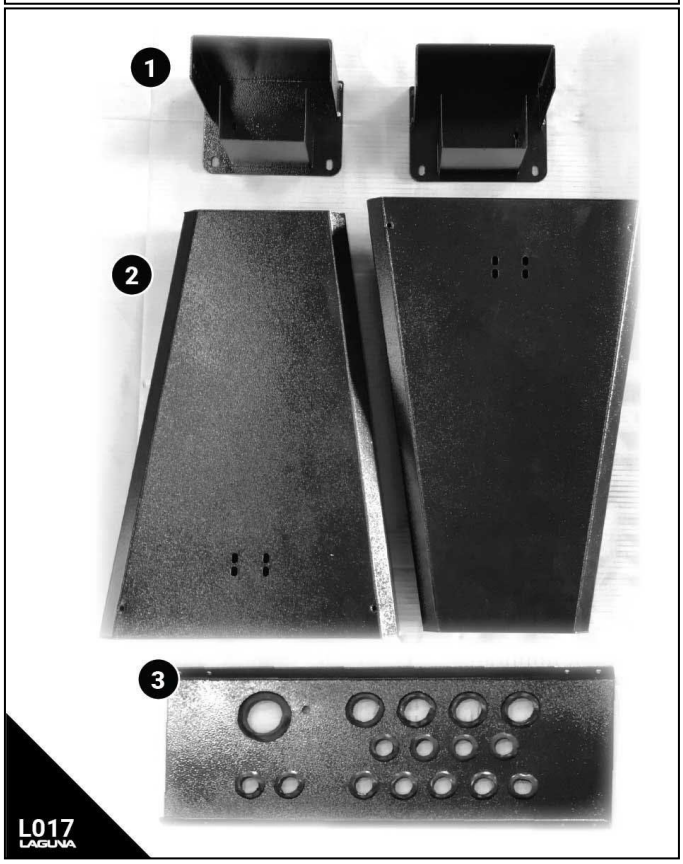

Fig L017: ALREVO12 Contrôle de l'inventaire du stand. (1) Piliers à hauteur réglable. (2) Pieds de biche. (3) Étagère d'organisation des outils. (4) Patins en caoutchouc, vis et rondelles. (5) Boulons et rondelles de fixation du tour. (6) Boulons et rondelles pour l'assemblage. (7) Vis de limitation de hauteur.

Clé	Nom	Description
1	Hauteur Pilier PLAREV O1216 - 204	Principal point de contact entre le tour et le support. Permet d'ajuster hauteur.
2	Pied de support PLARE VO1216 - 201 PLAREVO 1216- 202	Pied en TECH TIP. Les trous de fixation sont pré-taraudés. Ces jambes ne sont pas les mêmes. Vous remarquerez que les trous des boulons qui relient les étagères de l'organisation ne sont pas à la même hauteur. Les trous des boulons positionnés en bas doit être au premier plan.
3	Étagère d'organisation PL AREVO1216 - 203	Ajoute une stabilité structurelle au stand. Contient également 13 ciseaux/outils de tournage et tous les outils fonctionnels les outils de mise en place.
4	Coussinets en caoutchouc /Boulons/Rondelle	Utilisé sous les pieds du support pour minimiser les vibrations.
5	Boulons de tour/rondelle s	Tour sur pied Fixations.
6	Assemblée Matériel	Fixations pour le réglage de la hauteur, les fixations de l'étagère aux pieds,
7	Vis de limitation de hauteur	Positionne la hauteur maximale du bâti du tour.
Clé	Nom	Description

Procédure d'installation du banc de tournage Laguna REVO 1216

1. Assurez-vous que le tour est débranché et qu'il ne peut pas être mis sous tension.
2. Retirez les tampons en caoutchouc préinstallés sur le tour REVO 1216. Cela donne (Clé 4) six tampons en caoutchouc, six boulons à tête hexagonale et six rondelles au total.
3. Installer les (Clé 4) tampons en caoutchouc sur les (Clé 2) pieds du support à l'aide des (Clé 4) vis à tête cylindrique et des rondelles.

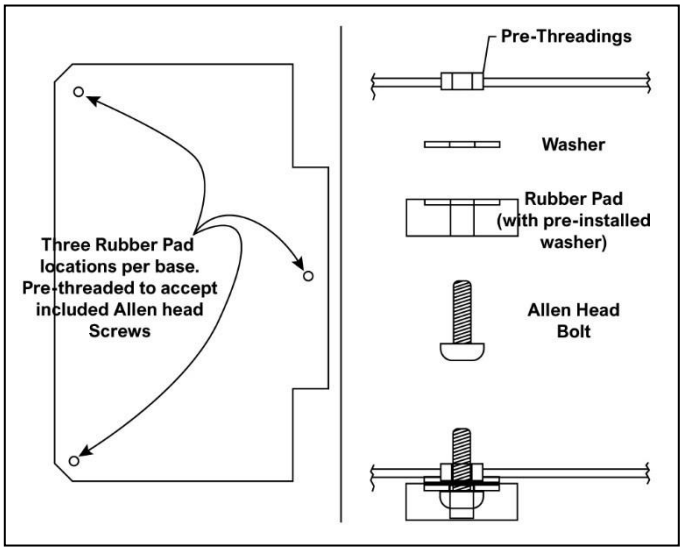

4. Identifier les jambes gauche et droite. Sur chaque pied, il y a quatre trous de fixation pour l'étagère (Clé 3). Les deux trous de boulon supérieurs doivent être orientés vers l'arrière de la machine, les deux trous de boulon inférieurs doivent être orientés vers l'avant de l'espace de travail. L'étagère est ensuite installée de manière à ce qu'elle soit inclinée vers l'opérateur.
5. Identifiez l'orientation correcte de l'étagère d'organisation (Clé 3). L'étagère doit être positionnée de manière à ce que la lèvre ne soit pas visible - dans la figure L017, l'étagère est à l'envers. L'orientation prévue est telle que le trou le plus grand (stockage sur le plastron) est le plus à gauche et vers l'opérateur. Veuillez consulter la vue éclatée des pièces pour connaître l'orientation correcte.
6. Fixez les pieds (Clé 2) du support à l'étagère d'organisation (Clé 3). Huit boulons/rondelles du matériel d'assemblage (clé 6) sont utilisés. Il est toujours préférable d'attendre la fin de l'installation pour serrer [illegible] vis. Le support n'est pas rigide tant qu'il n'est pas fixé au tour - c'est NORMAL. Une fois que le tour est fixé et que la hauteur est réglée correctement, le tour est très rigide.
7. Installez les piliers de hauteur (clé 1) sur les pieds du stand à l'aide des huit boulons/rondelles restants de la quincaillerie d'assemblage (clé 6). Il est toujours préférable d'attendre la fin de l'installation pour serrer toutes les vis.

Bien qu'il puisse être positionné ultérieurement, c'est à ce moment que l'opérateur doit prendre en compte la hauteur finale du tour. Il est désormais beaucoup plus facile de régler la hauteur.

Consultez la section des dimensions pour connaître la hauteur de la broche et la plage de hauteur du support.

8. Introduisez avec précaution dans le pied du stand et installez la vis de limitation de la hauteur (n° 7) sur chaque pilier de hauteur. Ces vis empêcheront l'opérateur de retirer le tour du support lors du réglage ultérieur de la hauteur.
9. Avec l'aide d'une personne supplémentaire, placez le tour REVO 1216 sur le support d'assemblage. Ne laissez pas le tour sans surveillance si les boulons ne sont pas en place. Une personne doit se concentrer sur le maintien de la position du tour pendant que l'autre positionne les quatre boulons et rondelles de fixation du tour (n° 5).
10. Fixez les quatre (Clé 5) boulons de fixation du tour et les rondelles.
11. Pour des raisons de sécurité, vous devrez retirer le tour de son support si vous souhaitez le déplacer à une hauteur différente.
12. Serrer tous les boulons à fond, d'environ un demi-tour au-delà du serrage à la main. Éviter de trop serrer.

IMPORTANT : Si le tour n'est pas de niveau

1. **Assurez-vous que le tour est monté sur un support.**
2. **Assurez-vous que le sol est plat.**
3. **Desserrer les 8 boulons qui maintiennent les piliers de positionnement en hauteur ET les 8 boulons qui maintiennent l'étagère d'organisation pour éliminer tous les écarts.**
4. **Resserrer les boulons de positionnement en hauteur**
5. **Resserrer les boulons des étagères d'organisation**

IMPORTANT : Si vous utilisez le kit de roues (kit de mobilité), veuillez retirer les deux pieds en caoutchouc les plus proches des deux roues fixes du kit de mobilité.

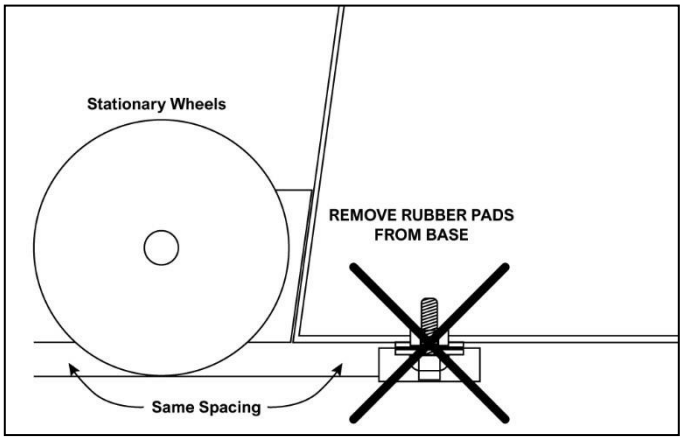

FAQ

Q : Quelle est l'amplitude de hauteur de ce support?

A : Le pied REVO 1216 permet de positionner l'axe de la broche à 7 hauteurs différentes, de 39 po à 45 po.

Q : Est-il livré avec le kit de mobilité?

A : Non, il est livré en standard avec des tampons en caoutchouc.

TECH TIP

Kit de mobilité Laguna REVO 1216

SKU : MBA14/12 SYSTÈME DE ROUE
Convient : ALAREVO1216-STAND (Stand 1216), MBAND14BX110-175,
MBAND14BX220-250

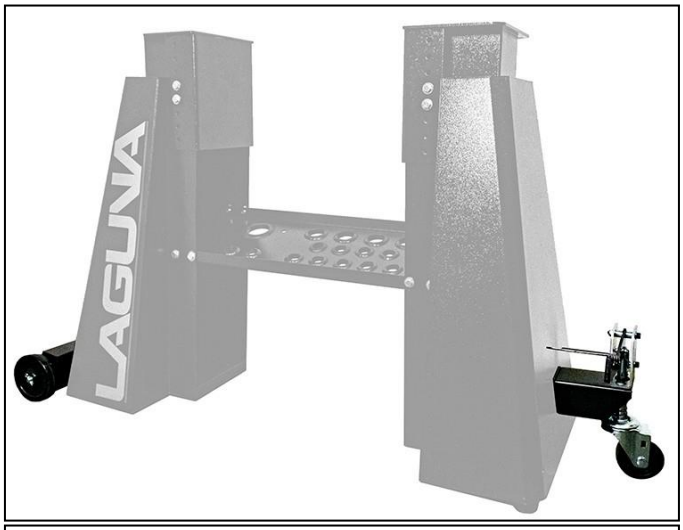

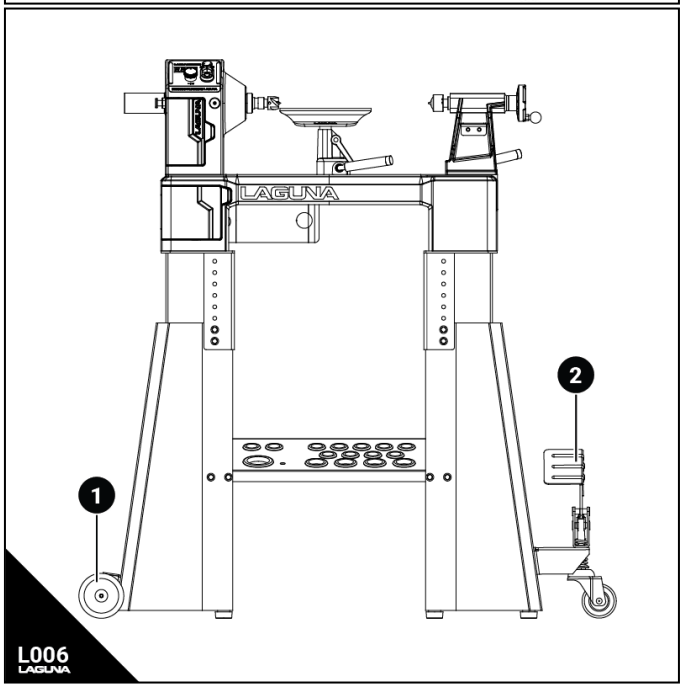

Fig. L006 : Kit de mobilité Premium pour REVO 1216 10 po. (1) Roues de la base et montage (2) Levier de pied et montage des roues.

Laguna REVO 1216 Mobility Kit Set-Up

WARNING! Débrancher l'appareil avant de le mettre hors tension procéder!

TECH TIP Ne pas trop serrer le filetage, une pression ferme suffit.

TECH TIP L'accessoire Stand doit être acheté pour utiliser le système de roue.

Réception

Il est probable que votre machine soit livrée par un tiers. Avant de déballer le produit, assurez-vous d'inspecter l'emballage et les documents d'expédition fournis par le conducteur. S'assurer que l'envoi ne présente aucun dommage visible. Si l'envoi a causé des dommages, notez-les sur le connaissement ou refusez l'envoi. Appelez immédiatement le revendeur où la machine a été achetée.

1. N'acceptez jamais un envoi endommagé ou incomplet sans en avertir le transporteur et le magasin acheteur.

Déballage

Une fois en place, déballez et retirez soigneusement tous les composants. Directives de désemballage :

1. Ne pas couper profondément dans une boîte avec une lame, car cela pourrait rayer la peinture. Ne couper que suffisamment profondément pour couper le ruban ou utiliser un bord émoussé.
2. Organiser le matériel et les outils nécessaires à l'installation (au début de chaque section d'installation) avant de procéder à l'installation.

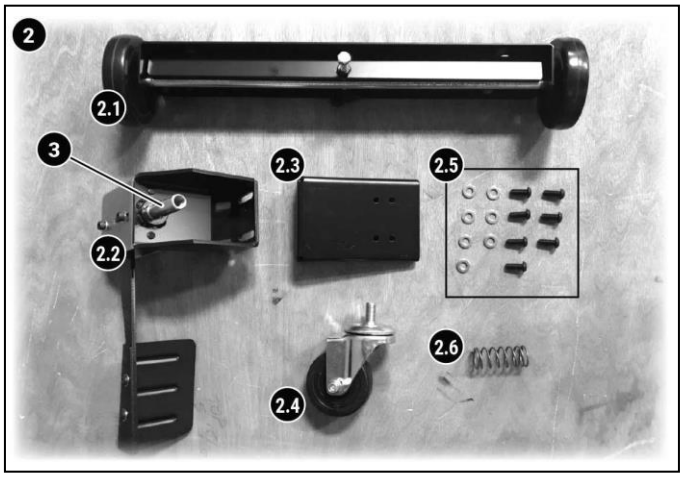

Fig. L019 : Réception et déballage du système de roues. (1) Contenu du déballage (2) Composants non emballés. (2,1) Roues stationnaires. (2,2) Assemblage de la pédale. (2,3) Plaque de support. (2,4) Roulette à pédale. (2,5) Matériel. (2,6) Ressort de la pédale. (3) Axe pivotant (voir étape 3).

Inventaire

Clé	Nom	Description
2.1	Roues fixes	Peut être monté sur le pied gauche ou droit. Après l'installation, l'appareil doit être positionné de manière à ce que la machine n'est pas sur le sol lorsque la pédale est enclenchée.
2.2	Assemblage de la pédale	Peut être monté sur le pied gauche ou droit. Après l'installation, la machine doit être positionnée de manière à ce qu'elle ne soit pas sur le sol lorsque le pied est en contact avec le sol pédale engagée.
2.3	Plaque de support	Se monte sur le pied (intérieur) avec (2,2) pédale de commande.
2.4	Roulette à pédale	Se monte sur le pédalier (2,2).
2.5	Matériel	Utilisé pour fixer les roues au base de la machine.
2.6	Ressort de la	S'installe entre la roulette de la pédale (2,4) et l'ensemble de la

Procédure de mise en place

TECH TIP Outils nécessaires : Clé Allan, à bouts libres clé à molette.

Installation des roues fixes.

Décidez si l'assemblage de la pédale sera mieux adapté au côté gauche ou droit du tour. Si elle se trouve sur le côté gauche, l'opérateur doit se trouver derrière le tour pour l'engager, c'est pourquoi il est souvent préférable d'avoir la roulette à pédale sur le côté droit et les roues fixes sur le côté gauche.

3. Retirez les deux tampons en caoutchouc les plus proches des roues fixes.
4. Assurez-vous que les roues sont en contact avec le sol et que chaque base est à la même hauteur.

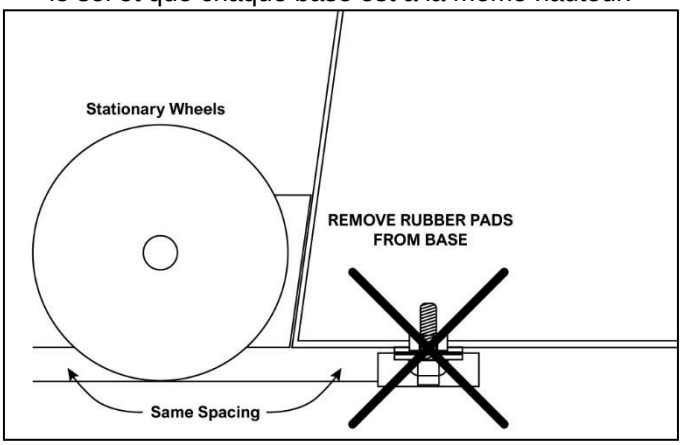

Installation de la pédale et de la roue. L'ordre (de l'intérieur) est le suivant : plaque de support, pied du support, pédale, rondelle, boulon. Les boulons sont vissés dans la plaque de support (clé 2.3). La plaque de support (clé 2.3) s'installe à l'intérieur du pied opposé à celui sur lequel les roues fixes ont été installées à l'étape 1-3.

5. Placez le ressort de la pédale (clé 2.6) sur l'axe pivotant (clé 3) de l'ensemble pédale (clé 2.2) et vissez la roulette de la pédale (clé 2.4) sur l'axe pivotant.
6. Serrer la roulette (clé 2.4) de la pédale à l'aide d'une clé à fourche.
7. Relâcher la pédale (non engagée) en position libre.
8. Placer un boulon et une rondelle dans l'une des fentes de boulon (clé 2.2) de l'assemblage de la pédale et maintenir en place.
9. Placer le pied (en métal) entre la plaque de support (clé 2.3) et la roulette (clé 2.2) de la pédale de commande. Serrer le boulon au doigt.
10. Serrer à la main les trois autres boulons et rondelles du matériel (clé 2.5). TECH TIP Nous fournissons un boulon supplémentaire, à jeter si vous n'en avez pas besoin.
11. Lorsque la pédale est en position libre (non enclenchée), la roue pivotante (clé 2.4) de la pédale doit être maintenue à peu près au même niveau que la roue pivotante de la pédale les patins en caoutchouc situés sous le pied du support. Avec

1. Assurez-vous que le tour est débranché et qu'il ne peut pas être mis sous tension.
2. Installer les roues fixes (clé 2.1) sur le pied gauche ou droit avec deux des sept boulons et rondelles (clé 2.5) de la quincaillerie. TECH TIP

si ce critère est respecté, fixez les quatre boulons.

FAQ

Q : Le système de roues a-t-il une incidence sur la hauteur du tour? A : Non. Les deux roues gauches seront toujours en contact avec le sol, mais seulement au même niveau que la roulette. Quand

le levier (2) est enclenché, le tour se soulève sur les 3 roues et est mobile. En relâchant le levier (2), la machine repose sur le sol comme si elle n'était pas équipée d'un kit de mobilité.

Lumières de la machine

Vous devrez commander le support en L et la lampe auprès de Laguna pour fixer la lampe à l'arrière de la poupée, comme indiqué :

Système d'éclairage PRO (double bras, 110V) SKU : ALAREVO18 LIGHT

Support en L pour lumière optionnelle SKU : ALAREVO1216-LB

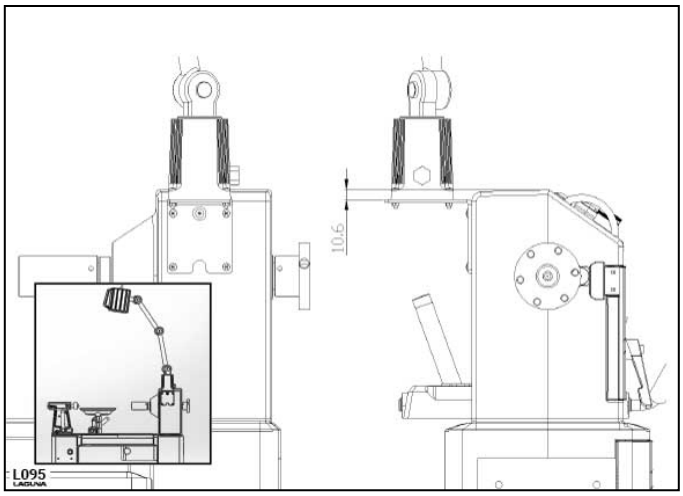

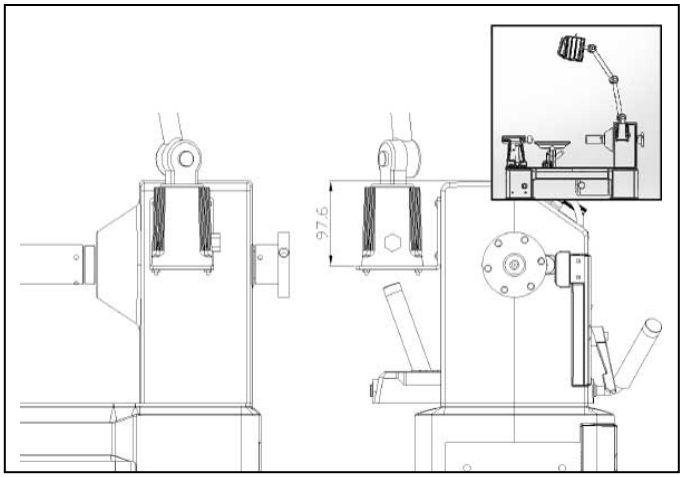

Maintenance

WARNING! N'effectuez jamais de réglages, d'entretien ou d'ajustements lorsque la machine est branchée à la source d'alimentation!

WARNING! En cas de doute sur la procédure décrite, demandez l'aide d'un professionnel. Ne tentez pas une procédure que vous jugez dangereuse ou que vous n'avez pas la capacité physique de réaliser.

WARNING! **CAUTION!** Lors de l'enlèvement de la bande, il convient d'être extrêmement prudent, car la bande se détend lorsqu'elle est coupée. La machine est lourde. Assurez-vous que vous disposez d'un nombre suffisant de personnes pour effectuer le travail en toute sécurité.

TECH TIP Il se peut qu'il y ait de la sciure de bois dans ou autour de votre nouvelle machine à la suite de tests approfondis.

Général

Gardez votre machine propre. À la fin de chaque journée, nettoyez la machine. Le bois contient de l'humidité et si la sciure ou les copeaux de bois ne sont pas enlevés, ils provoqueront de la rouille. En général, nous recommandons de n'utiliser qu'un lubrifiant à base de téflon sur le tour. L'huile ordinaire attire la poussière et la saleté. Le lubrifiant au téflon a tendance à sécher et à moins accumuler la saleté et la poussière de scie. Vérifiez régulièrement que tous les écrous et les boulons sont bien serrés.

Courroie d'entraînement

La courroie d'entraînement devrait durer de nombreuses années (en fonction de l'utilisation), mais elle doit être inspectée régulièrement pour détecter les fissures, les coupures et l'usure générale. Si des dommages sont constatés, remplacez la courroie.

Paliers

Tous les roulements sont scellés à vie et ne nécessitent aucun entretien. Si un roulement devient défectueux, il faut le remplacer.

Rouille

Le tour est fabriqué en acier et en fonte. Toutes les surfaces non peintes rouillent si elles ne sont pas protégées. Il est recommandé de les protéger en y appliquant de la cire ou un lubrifiant à base de téflon.

Remplacement de la courroie et des roulements

WARNING! Débrancher l'appareil avant de le mettre hors tension procéder!

TECH TIP Ne pas trop serrer le filetage, une pression ferme suffit.

TECH TIP N'essayez pas de retirer les poulies sans enlever les vis de réglage.

1. Débranchez l'appareil de la source d'alimentation!
2. Ouvrez la porte inférieure et desserrez la poignée de tension pour supprimer la tension de la courroie trapézoïdale.
3. Retirer la courroie de la poulie inférieure.

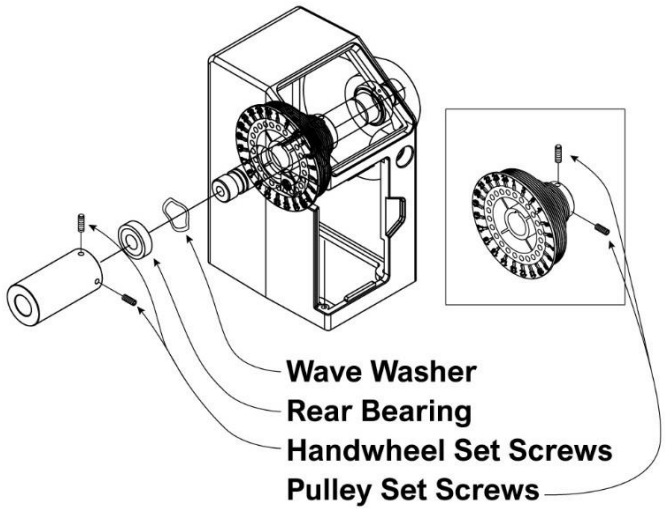

4. Retirer les deux vis de réglage du volant.
5. Dévisser le volant de la broche en poussant le verrou de la broche et en tournant le volant dans le sens inverse des aiguilles d'une montre.
6. Desserrer les deux vis de réglage de la poulie supérieure (broche).
7. Utilisez une cheville en bois ou un morceau d'aluminium pour frapper la broche vers la contre-pointe. Utilisez un matériau plus souple que la broche, afin d'éviter que l'extrémité de la broche ne devienne un champignon. Aller juste assez loin pour retirer la courroie de la broche.
8. Vous pouvez maintenant remplacer la courroie ou les roulements.
9. Pour le remontage, inverser la procédure.

TECH TIP Il y a une rondelle ondulée entre le côté droit de la poulie supérieure et l'anneau magnétique noir sur l'axe. L'anneau magnétique noir est placé sur l'épaulement de la broche et sert à détecter la vitesse de la broche. Assurez-vous que la poulie supérieure pousse contre la rondelle ondulée pour éviter que l'anneau magnétique noir ne glisse sur la broche pendant que vous serrez les vis de réglage dans la poulie supérieure. Si l'anneau magnétique noir glisse sur la broche, l'affichage de la vitesse de rotation de la broche (DRO sur le panneau de commande) sera inexact.

TECH TIP Ne serrez pas trop le volant (clé 3) contre le roulement à billes arrière lorsque vous remontez le volant sur la broche. Un serrage à la main suffit. Il y a une rondelle ondulée entre la poupée et le roulement à billes arrière comme conception flottante.

Tension de la courroie

IMPORTANT : VÉRIFIEZ LE NUMÉRO DE SÉRIE DE VOTRE MACHINE.

CES NUMÉROS DE SÉRIE AVANT LE :

19061565

IL PEUT ÊTRE NÉCESSAIRE DE SUIVRE CETTE PROCÉDURE SI LA COURROIE D'ENTRAÎNEMENT SE DÉTEND CONTINUELLEMENT.

1. Tournez la poignée de tension rapide de la courroie dans le sens inverse des aiguilles d'une montre pour détendre la courroie, puis retirez la courroie de la poulie du moteur.
2. Desserrez les deux écrous hexagonaux (A & B, Fig.1) pour retirer l'ensemble du moteur (avec la plaque du moteur, le moteur et la poulie) du banc de coulée.

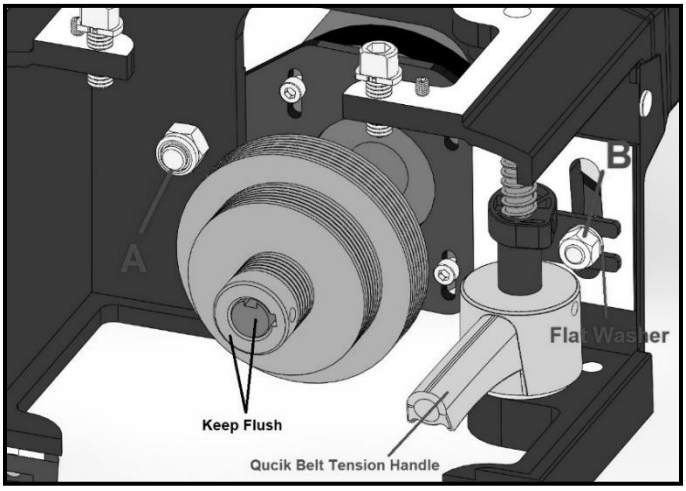

Fig. 1

3. Retirer la poulie du moteur de l'arbre du moteur en desserrant les deux vis de blocage qui maintiennent la poulie du moteur sur l'arbre du moteur.
4. Desserrez les quatre vis à six pans creux qui maintiennent le moteur sur la plaque du moteur, comme indiqué à la Fig. 2.

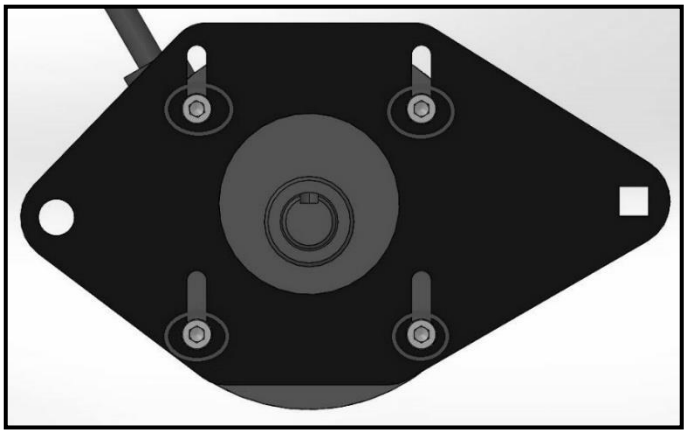

Fig. 2

5. Tournez la plaque du moteur à l'envers comme indiqué à la Fig. 3, de « OLD » à « NEW ».

6. Fixez le moteur avec la plaque du moteur au milieu des quatre fentes de la plaque du moteur en serrant les quatre vis à six pans creux comme indiqué par « NEW » dans la Fig. 3.

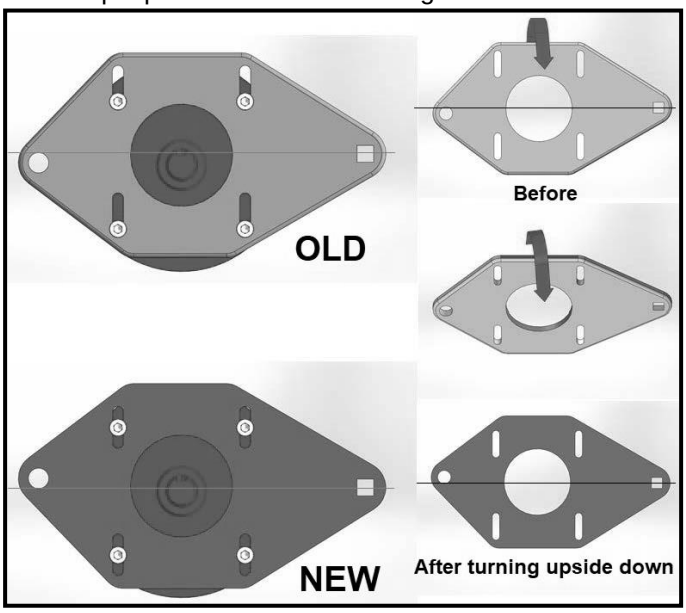

Fig. 3

7. Fixez à nouveau la poulie du moteur sur l'arbre du moteur en serrant les deux vis de réglage. Veillez à ce que le bord de la poulie soit aligné avec le bord de l'arbre du moteur lors du serrage, comme indiqué sur la figure 1.
8. Fixez l'ensemble du moteur sur le banc de coulée en utilisant les deux vis, les deux écrous et une rondelle plate comme indiqué sur les figures 1 et 4. Ne pas serrer complètement les deux écrous! Il faut garder un peu d'espace pour faire glisser la plaque du moteur sur le banc de coulée.
9. Fixez la courroie à la poulie du moteur, puis tournez la poignée de tension rapide de la courroie dans le sens des aiguilles d'une montre pour tendre la courroie.

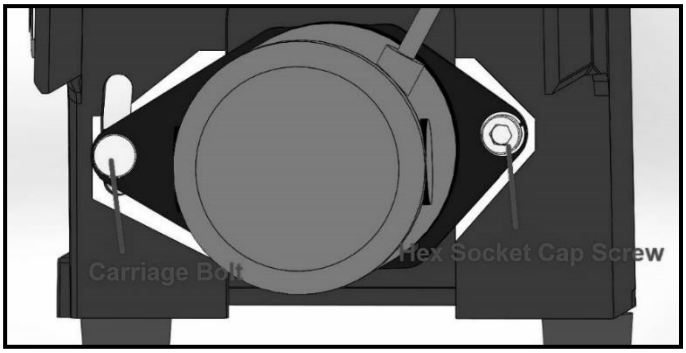

Fig. 4

Les fentes sur la plaque du moteur permettent de régler la tension de la courroie si nécessaire.

Le tour ne démarre pas.

1. Vérifier que l'interrupteur de démarrage est dans la bonne position.
2. Vérifiez que le cordon d'alimentation électrique est branché dans la prise de courant.
3. Vérifier que l'alimentation électrique est activée (réenclencher le disjoncteur).
4. Lorsque la machine est débranchée, vérifiez que le câblage de la prise est correct.
5. Vérifier que l'isolation en caoutchouc est suffisamment dénudée et ne provoque pas de mauvaise connexion. Vérifier que toutes les vis sont bien serrées.

La machine ne s'arrête pas.

Il s'agit d'un cas très rare, car la machine est conçue pour être à l'abri des défaillances. Si cela se produit et que vous ne parvenez pas à résoudre le problème, demandez l'aide d'un professionnel. La machine doit être déconnectée de l'alimentation électrique et ne doit jamais fonctionner tant que le défaut n'a pas été corrigé.

1. L'interrupteur d'arrêt est défectueux. Remplacer l'interrupteur d'arrêt.

Le moteur essaie de démarrer, mais ne tourne pas.

1. L'appareil étant débranché, essayez de faire tourner la broche à la main. Si la broche ne tourne pas, vérifiez la cause du blocage.
2. Condensateur défectueux. Remplacer le condensateur. (N/A pour MLAREVO1216EVS)
3. Moteur défectueux. Remplacer le moteur.
4. Ligne électrique surchargée. Corriger la condition de surcharge.
5. Basse tension. Corriger la condition de basse tension.

Bruit de grincement.

1. Vérifier les roulements.
2. Vérifier que la courroie d'entraînement est correctement tendue.

La broche ralentit pendant une coupe.

1. Outils de coupe émoussés. Remplacez l'outil ou faites-le réaffûter.
2. Alimentation trop rapide du bois. Ralentir la vitesse d'avance.
3. Huile ou saleté sur la courroie d'entraînement. Nettoyer ou remplacer la courroie d'entraînement.
4. La courroie d'entraînement est desserrée. Retendre la courroie d'entraînement.

La machine vibre.

1. La machine n’est pas de niveau sur le sol. Remettre la machine à niveau en veillant à ce qu’elle ne bouge pas.
2. Courroie d’entraînement endommagée. Remplacer la courroie.
3. Le stock n’est pas équilibré. Passer à une vitesse plus lente et/ou équilibrer le travail.
4. Poulie endommagée. Remplacer la poulie.
5. Roulement de broche usé. Remplacer le roulement.

La lecture numérique (DRO) affiche une erreur.

Err1 : Mode surintensité

Si le courant de fonctionnement du moteur dépasse 18 ampères pendant 30 secondes, la carte de contrôle passe en mode de protection contre les surintensités.
En cas de surintensité, le moteur s’arrête immédiatement et l’écran affiche Err1.
Relâchez les étapes du mode surintensité :

- Appuyez sur le bouton d’arrêt pour quitter le mode de surintensité.
- Appuyez à nouveau sur le bouton Start et la carte de contrôle redémarre le moteur.

Err2 : Mode de défaillance du fonctionnement du moteur

Après avoir appuyé sur le bouton de démarrage, si le moteur ne tourne pas au bout de 25 secondes, la carte de contrôle passe en mode « Motor work fail ».
En mode défaut de fonctionnement du moteur, la carte de contrôle arrête immédiatement le fonctionnement du moteur et l’écran affiche Err2.
Relâchez les étapes du mode d’échec du travail du moteur :

- Appuyez sur le bouton d’arrêt pour désactiver le mode de défaillance du moteur.
- Appuyez à nouveau sur le bouton Start et la carte de contrôle redémarre le moteur.

Err3 : Mode de défaillance du travail de la broche

Après avoir appuyé sur le bouton de démarrage, si la carte de contrôle détecte que la broche ne tourne pas pendant 30 secondes après que le moteur ait fonctionné normalement, elle passe en mode de défaillance du travail de la broche.
En mode de défaillance du travail de la broche, la carte de contrôle arrête immédiatement le fonctionnement du moteur et l’écran affiche Err3.
Relâchez les étapes du mode d’échec du travail de la broche :

- Appuyez sur le bouton d’arrêt pour sortir du mode de défaut de travail de la broche.
- Appuyez à nouveau sur le bouton Start et la carte de contrôle redémarre le moteur.

Câblage

⚠ WARNING! TENSION. Avant de brancher cet outil sur une source d'alimentation (prise de courant, prise de courant, etc.), assurez-vous que la tension fournie est la même que celle spécifiée sur la plaque signalétique de l'outil. EN CAS DE DOUTE, NE PAS BRANCHER LA MACHINE. L'utilisation de cet outil à une tension différente de celle indiquée sur la plaque signalétique peut endommager les composants électriques de cette machine et tout dommage de ce type ne sera pas couvert par la garantie.

⚠ WARNING! DISJONCTEUR. Assurez-vous également que l'alimentation électrique est équipée d'un disjoncteur et d'une prise appropriés, conformément au code électrique local. Pour ce faire, vérifiez d'abord la plaque du moteur pour obtenir l'ampérage FLA de la machine, si elle est usée ou absente, reportez-vous à la fiche technique. En cas de doute sur le choix du disjoncteur approprié, veuillez consulter un électricien ou une source d'approvisionnement en électricité.

⚠ WARNING! DÉCHARGE ÉLECTRIQUE. Il est extrêmement dangereux de travailler sur des fils sous tension et/ou des systèmes électriques reliés à une source d'énergie. Débranchez TOUJOURS l'alimentation électrique de la machine avant d'effectuer des travaux d'entretien ou de réglage.

⚠ WARNING! CÂBLAGE DU MOTEUR : Les informations contenues dans ce manuel étaient à jour au moment de l'impression, mais peuvent être différentes du diagramme de votre machine. TOUJOURS utiliser le schéma de câblage fourni avec la machine ou le moteur (sous le capot électrique), le cas échéant.

Soutien à la clientèle : (800)-332-4049 ou customerservice@lagunatools.com

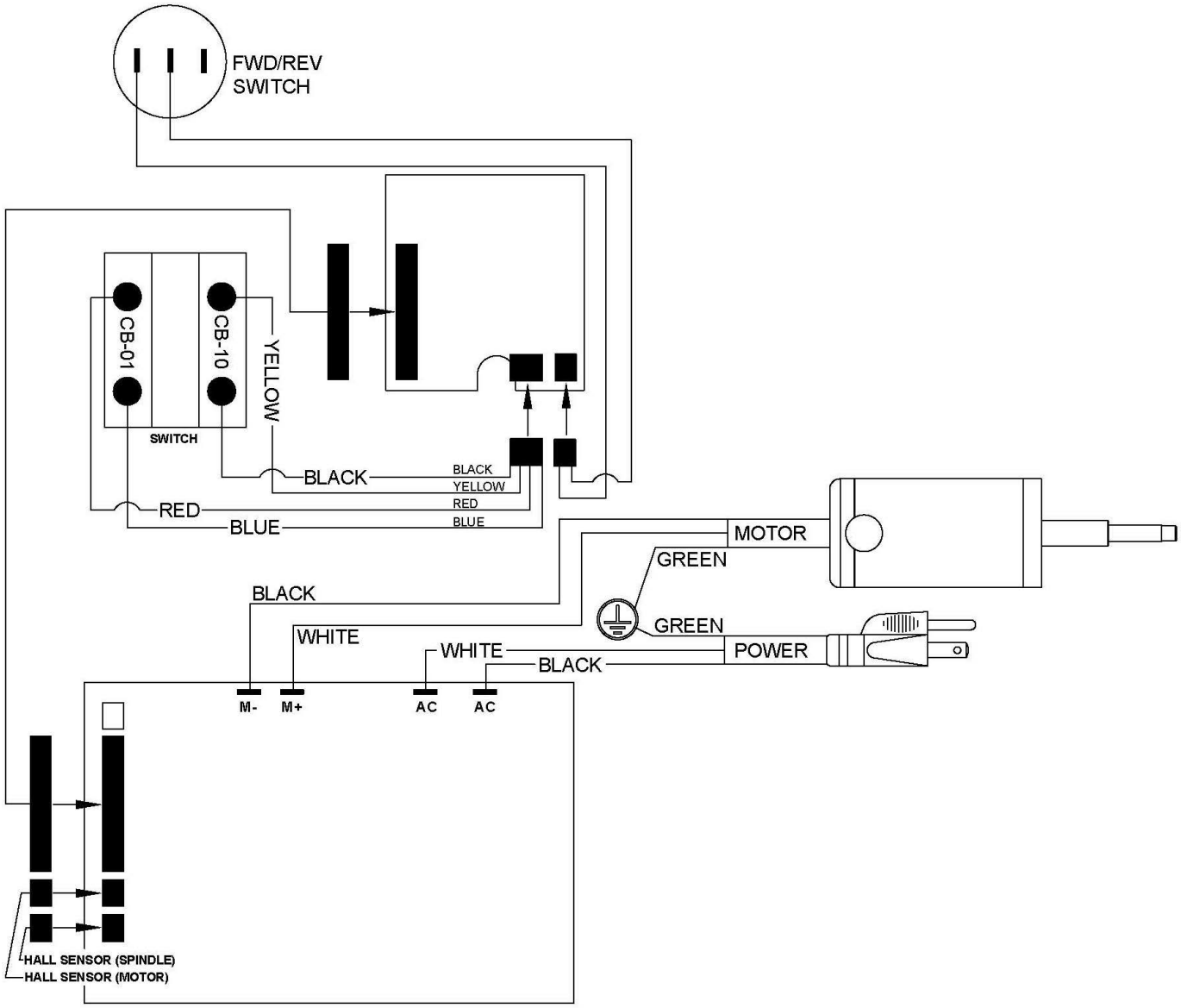

Pièces détachées

WARNING! N'effectuez jamais de réglages, d'entretien ou d'ajustements lorsque la machine est branchée à la source
TECH TIP d'alimentation! N'utilisez que des pièces authentiques Laguna Tools pour les remplacements.
Soutien à la clientèle : (800)-332-4049 ou customerservice@lagunatools.com

Revo 1216 Banjo, porte-outils, crosse, centres

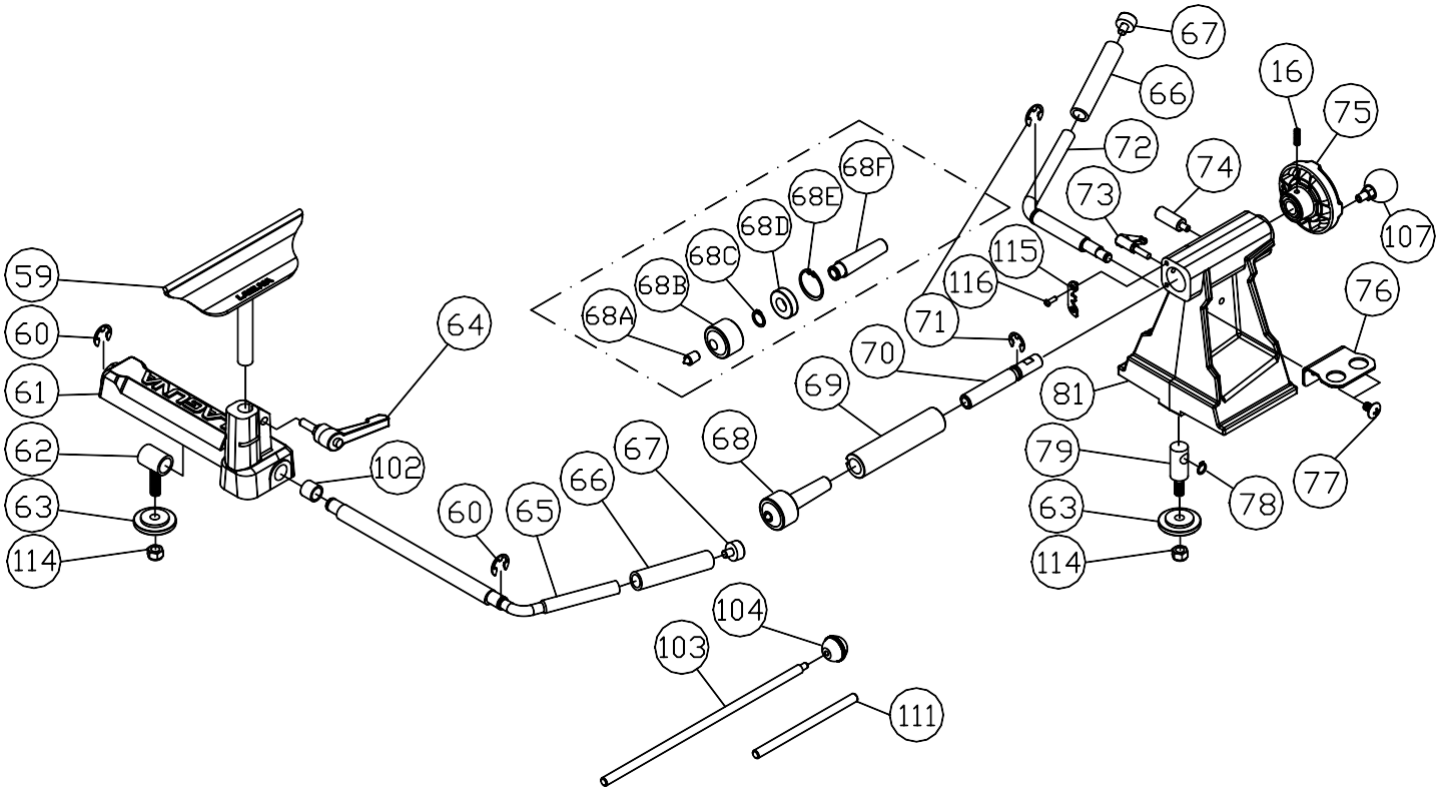

Clé	Numéro de pièce	Description	Spécification	Qté
16	PLAREVO1836-1119	Vis de réglage	1/4 - 20UNCx3/8 po	5
59	PLAREVO1216-159	porte-outils 8		1
60	PLAREVO1216-160	E-RING	E-10	2
61	PLAREVO1216-161	Base de support du porte-outil		1
62	PLAREVO1216-162	Boulon de serrage		1
63	PLAREVO1216-163	Pince		2
64	PLAREVO1216-164	Poignée de verrouillage		1
65	PLAREVO1216-165	Poignée de verrouillage du repose-outil		1
66	PLAREVO1216-166	Manchon en caoutchouc		2
67	PLAREVO1216-167	Capuchon		2
68	PLAREVO1216-168	Assemblage du centre de vie		1
69	PLAREVO1216-169	Plume		1
70	PLAREVO1216-170	Vis de plomb		1
71	PLAREVO1216-171	E-RING	E-12	2
72	PLAREVO1216-172	Poignée de verrouillage de la contre-pointe		1
73	PLAREVO1216-173	Poignée de verrouillage		1
74	PLAREVO1216-174	Boulon d'arrêt		1
75	PLAREVO1216-175	Roue à main		1

76	PLAREVO1216-176	Porte-outils de la poupée fixe		1
77	PLAREVO1216-177	Vis	5/16 - 18UNCx1/2 po	2
78	PLAREVO1216-178	ANNEAU EN C	S10	1
79	PLAREVO1216-179	Boulon de serrage		1
81	PLAREVO1216-181	Contre-pointe		1
102	PLAREVO1216-1102	douille		1
103	PLAREVO1216-1103	Tige d'obturation		1
104	PLAREVO1216-1104	Bouton		1
107	PLAREVO1836-181	Bouton		1
111	PLAREVO1836-1136	Poignée, plastron		1
114	PLAREVO1216-1114	Contre-écrou à insert nylon	3/8 - 16UNC	2
115	PLAREVO1216-1115	Assiette		1
116	415241-1128	Vis à tête creuse et à bouton	3/16 - 20UNCx1/2 po	2

Assemblage de la tête Revo 1216

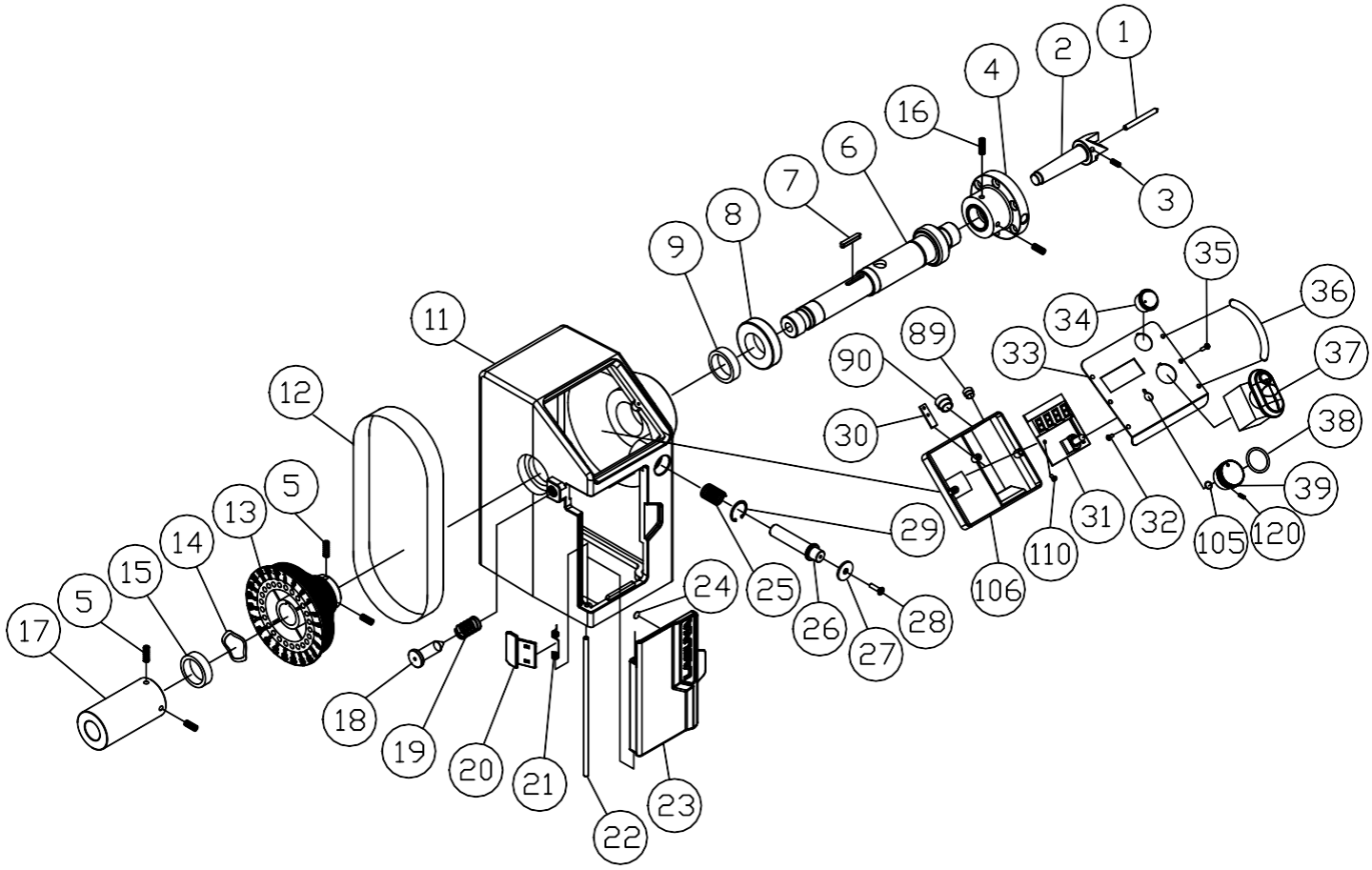

Clé	Numéro de pièce	Description	Spécification	Qté
1	PLAREVO1836-1140	Dé à coudre		1
2	PLAREVO1836-124	Centre de l'éperon		1
3	PLAREVO1836-1124	Vis de réglage	M6 x 1,0 x 6 mm	1
4	PLAREVO1216-104	plastron 3		1
5	PLAREVO1836-1101	Vis de réglage	1/4 - 20UNCx1/4 po	6
6	PLAREVO1216-106	Broche		1
7	PLAREVO1216-107	Clé	5x5x25mm	2
8	PLAREVO1216-108	Roulement à billes	6006LLU	1
9	PLAREVO1216-109	Anneau magnétique		1
11	PLAREVO1216-111	Poupée		1
12	PLAREVO1216-112	Courroie Poly-V	PJ6-290	1

13	PLAREVO1216-113	Poulie de la broche		1
14	PLAREVO1216-114	Laveuse à vagues	6204	1
15	PLAREVO1216-115	Roulement à billes	6005LLU	1
16	PLAREVO1836-1119	Vis de réglage	1/4 - 20UNCx3/8 po	5
17	PLAREVO1216-117	Roue à main		1
18	PLAREVO1216-118	INDEX-PIN		1
19	PLAREVO1216-119	Ressorts		1
20	PLAREVO1216-120	Fenêtre		1
21	PLAREVO1216-121	Ressorts		1
22	PLAREVO1216-122	Arbre supérieur de la porte		1
23	PLAREVO1216-123	Porte supérieure		1
24	PLAREVO1836-1151	Aimant		2
25	PLAREVO1836-103	Ressorts		1
26	PLAREVO1216-126	Piston de verrouillage de la broche		1
27	PLAREVO1836-132	Disque, blocage de la broche		1
28	PLAREVO1836-1141	Vis à tête plate	M3x0.5x8mm	1
29	PLAREVO1836-191	Anneau en C	R22	1
30	PLAREVO1216-130	Capteur à lecture numérique		1
31	PLAREVO1216-131	Lecture numérique		1
32	PLAREVO1216-132	Vis à tête plate Phillips	M3x0.5x6mm	4
33	PLAREVO1216-133	Panneau de contrôle		1
34	PLAREVO1216-134	Interrupteur marche avant/arrière		1
35	PLAREVO1216-135	Vis à tête creuse et à bouton	M3x0.5x20mm	2
36	PLAREVO1216-136	Poignée		2
37	PLAREVO1836-170	Interrupteur ON/OFF		1
38	PLAREVO1216-138	Joint torique	P22	1
39	PLAREVO1216-139	Bouton de vitesse		1
89	PLAREVO1216-189	Soulagement de la tension	SB5M-2	3
90	PLAREVO1216-190	Soulagement de la tension	6P-4	3
105	PLAREVO1216-1105	Joint torique	P12	1
106	PLAREVO1216-1106	Boîte de contrôle		1
110	PLAREVO1216-1110	Vis autotaraudeuse à tête cylindrique	M3x0.5x8mm	2
120	PLAREVO1836-1100	Vis de réglage	M 4 x 0,7 x 4 mm	1

Revo 1216 Bed, Internals, Motor

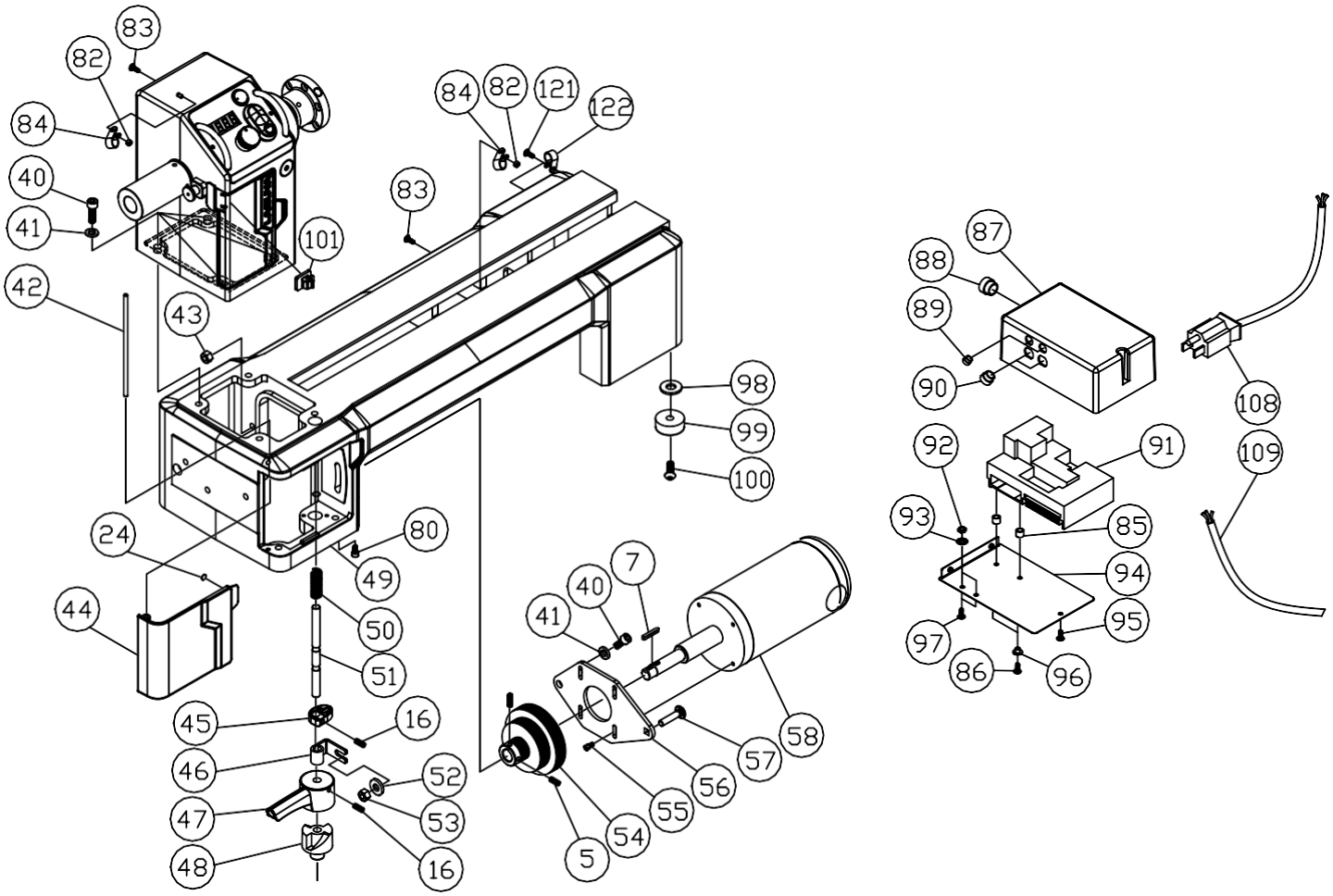

Clé	Numéro de pièce	Description	Spécification	Qté
5	PLAREVO1836-1101	Vis de réglage	1/4 - 20UNCx1/4	6
7	PLAREVO1216-107	Clé	5x5x25	2
16	PLAREVO1836-1119	Vis de réglage	1/4 - 20UNCx3/8	5
24	PLAREVO1836-1151	Aimant		2
40	PLAREVO1216-140	Vis à tête creuse	3/8 - 16UNCx1 po	5
41	PLAREVO1836-1115	Rondelle de blocage	3/8 po	5
42	PLAREVO1216-142	Arbre de porte inférieur		1
43	PLAREVO1216-143	Contre-écrou à insert nylon	3/8 - 16UNC	3
44	PLAREVO1216-144	Porte inférieure		1
45	PLAREVO1216-145	CAM		1
46	PLAREVO1216-146	Bloc de liens		1
47	PLAREVO1216-147	Poignée de tension de la courroie		1
48	PLAREVO1216-148	Base de tension de la courroie		1
49	PLAREVO1216-149	Lit		1
50	PLAREVO1216-150	Ressorts		1
51	PLAREVO1216-151	Arbre de tension de la courroie		1
52	PLAREVO1836-1113	Rondelle plate	D8xD18x2t	3
53	PLAREVO1216-153	Contre-écrou à insert nylon	M8	1
54	PLAREVO1216-154	Poulie du moteur		1
55	PLAREVO1216-155	Vis à tête creuse	M5x15	4
56	PLAREVO1216-156	Plaque moteur		1
57	PLAREVO1216-157	Boulon de carrosserie	M8x30	1
58	PLAREVO1216-158	Moteur à courant continu		1
58A	PLAREVO1216-158A	Anneau magnétique		1
58B	PLAREVO1216-158B	Brosse en carbone		2
58C	PLAREVO1216-158C	Capteur de moteur		1

80	PLAREVO1216-180	Vis	M4x15	2
82	PLAREVO1836-1153	Écrou hexagonal	M 4 x 0,7	2
83	PLAREVO1216-183	Vis	M4x20	2
84	PLAREVO1216-184	Porte-cordon		2
85	PLAREVO1216-185	Entretoise		2
86	PLAREVO1216-186	Vis	M5x15	4
87	PLAREVO1216-187	Boîte de contrôle		1
88	PLAREVO1216-188	Soulagement de la tension	7P-2	1
89	PLAREVO1216-189	Soulagement de la tension	4K-4	3
90	PLAREVO1216-190	Soulagement de la tension	6P-4	3
91	PLAREVO1216-191	Carte de contrôle		1
92	PLAREVO1216-192	Écrou hexagonal	#10-32UNF	2
93	PLAREVO1216-193	Rondelle, Lock-Int. Denture	# 10	2
94	PLAREVO1216-194	Couvercle, boîte de contrôle de base		1
95	PLAREVO1216-195	Vis autotaraudeuse à tête cylindrique	#8x1/2 po	1
96	PLAREVO1216-196	douille		2
97	PLAREVO1216-197	Vis	#10-32UNFx1/2 po	2
98	PLAREVO1216-198	Rondelle plate	3/8 po× 27×3 t	4
99	PLAREVO1216-199	Coussin en caoutchouc		4
100	PLAREVO1216-1100	Vis à tête creuse et à bouton	3/8 po - 16UNCx1 po	4
101	PLAREVO1216-1101	Porte-cordon		1
108	PLAREVO1216-1108	Cordon d’alimentation		1
109	PLAREVO1216-1109	Cordon de commande		1
121	PLAREVO1216-1121	Vis	M8x40	2
122	PLAREVO1836-1142	Porte-cordon		1

Option : Support de tour Laguna REVO 1216 (ALAREVO1216-STAND)

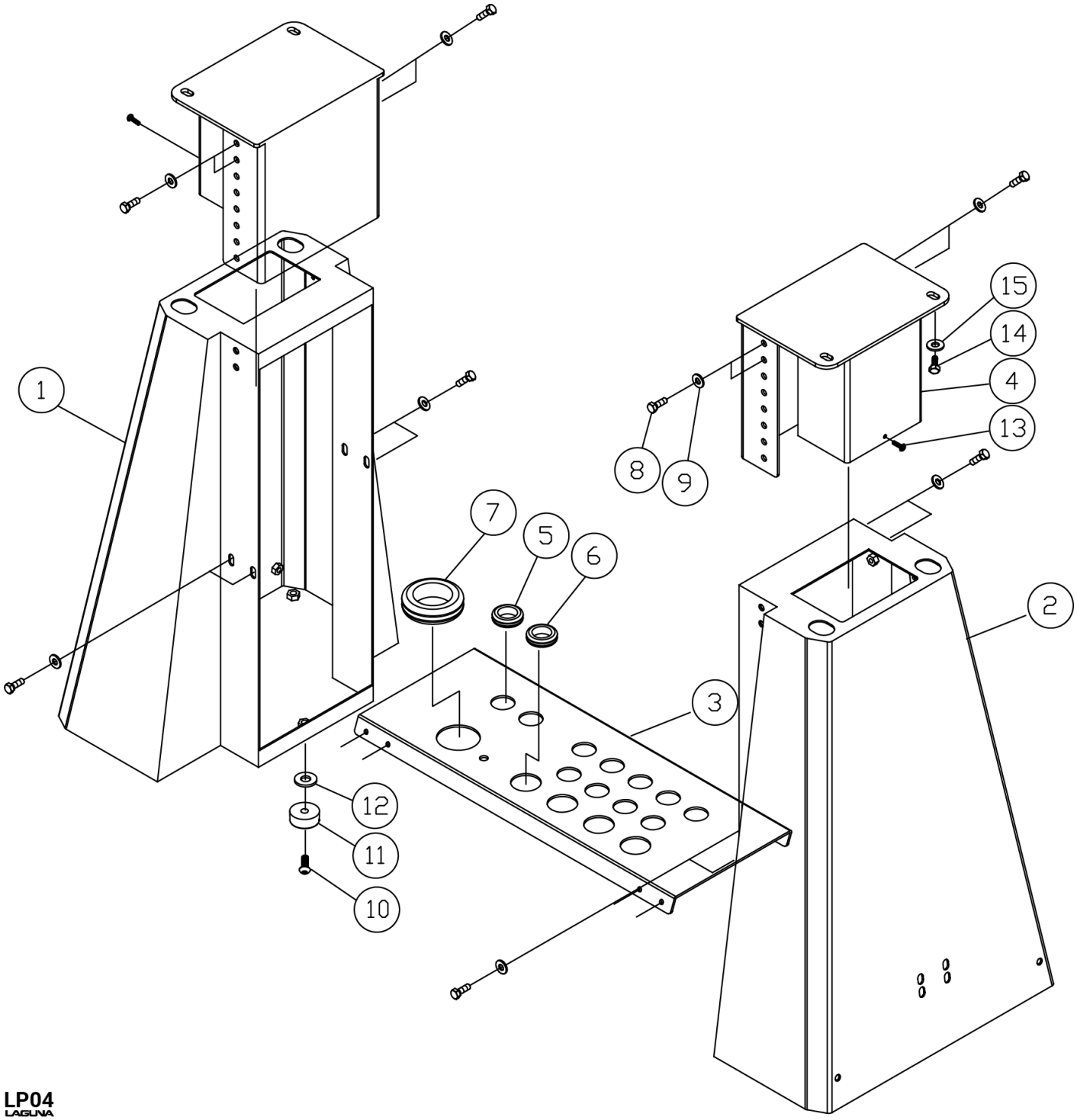

LP04
LAGUNA

Clé	Numéro de pièce	Description	Spécification	Qté
1	PLAREVO1216-201	Support		1
2	PLAREVO1216-202	Support		1
3	PLAREVO1216-203	Plaque de connexion		1
4	PLAREVO1216-204	Ajuster le jeu		2
5	PLAREVO1216-205	Bague en caoutchouc	D25	11
6	PLAREVO1216-206	Bague en caoutchouc	D35	4
7	PLAREVO1216-207	Bague en caoutchouc	D50	1
8	PLAREVO1216-208	Vis à tête hexagonale	5/16 - 18UNCx1/2 po	16
9	PLAREVO1836-1113	Rondelle plate	D8xD18x2t	16

10	PLAREVO1216-1100	Vis à tête creuse et à bouton	3/8 po - 16UNCx1 po	6
11	PLAREVO1216-199	Coussin en caoutchouc		6
12	PLAREVO1216-198	Rondelle plate	3/8 po× 27×3 t	6
13	PLAREVO1216-213	Vis	M5x10	2
14	PLAREVO1216-214	Vis à tête hexagonale	3/8-16UNCx3/4 po	4
15	PLAREVO1216-215	Rondelle plate	3/8 pox23x2t	4

Option: Laguna REVO 1216 Mobility Kit (MBA14/12 WHEEL SYSTEM)

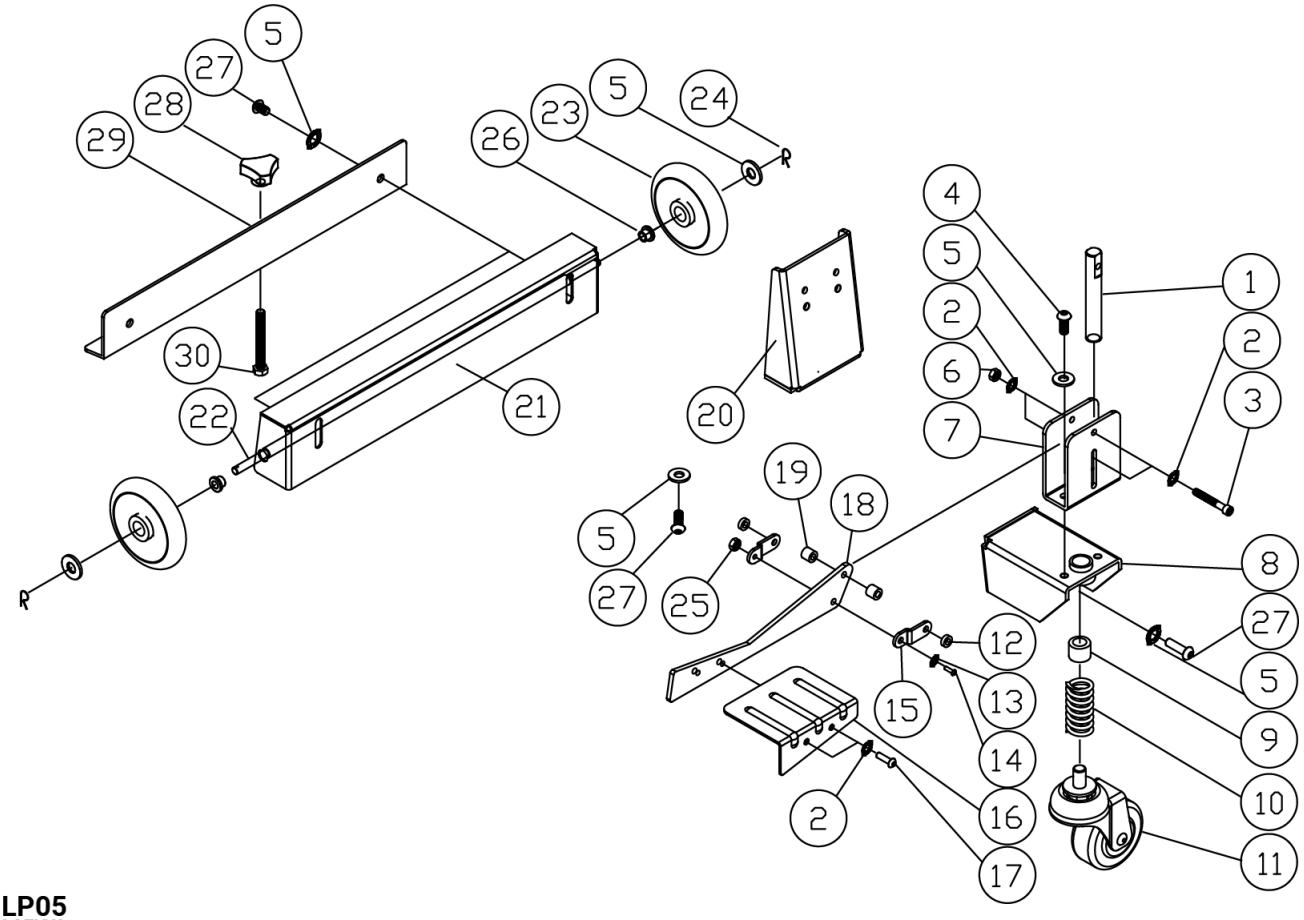

LP05
LAGUNA

Clé	Numéro de pièce	Description	Spécification	Qté
1	PBAND1412-175-6-1	Tige		1
2	PBAND1412-175-6-2	Rondelle plate	1/4 po	6
3	PBAND1412-175-6-3	Vis à tête creuse	1/4 po-20 x 1-3/4 po	2
4	PBAND1412-175-6-4	Vis à tête creuse et à bouton	5/16 po-18 x 1/2 po	2
5	PBAND1412-175-6-5	Rondelle plate	5/16 po	11
6	PBAND1412-175-6-6	Contre-écrou inséré dans le nylon	1/4 po-20	2
7	PBAND1412-175-6-7	Plaque fixe		1
8	PBAND1412-175-6-8	Support de roue		1
9	PBAND1412-175-6-9	Palier DU	MB1620DU	1
10	PBAND1412-175-6-10	Ressorts		1
11	PBAND1412-175-6-11	Roue		1
12	PBAND1412-175-6-12	Entretoise		2
13	PBAND1412-175-6-13	Rondelle plate	M5	1
14	PBAND1412-175-6-14	Vis	M 5 x 0,8 x 20	1
15	PBAND1412-175-6-15	Plaque de connexion		2
16	PBAND1412-175-6-16	Pédale		1
17	PBAND1412-175-6-17	Vis à tête creuse et à bouton	1/4 po-20 x 3/8 po	2
18	PBAND1412-175-6-18	Assiette		1
19	PBAND1412-175-6-19	Entretoise		2

20	PBAND1412-175-6-20	Plaque de support		1
21	PBAND1412-175-6-21	Plaque de support		1
22	PBAND1412-175-6-22	Tige		1
23	PBAND1412-175-6-23	Roue		2
24	PBAND1412-175-6-24	Goupille de retenue	R8	2
25	PBAND1412-175-6-25	Contre-écrou inséré dans le nylon	M 5 x 0,8	1
26	PBAND1412-175-6-26	Douille		2
27	PBAND1412-175-6-27	Vis à tête creuse et à bouton	5/16 po-18 x 3/4 po	7
28	PBAND1412-175-6-28	Bouton		1
29	PBAND1412-175-6-29	Plaque de support		1
30	PBAND1412-175-6-30	Vis à tête hexagonale	M 8 x 1,25 x 70	1

Option : Kit d’extension Laguna REVO 1216 (ALAREVO1216 EXTENSION)

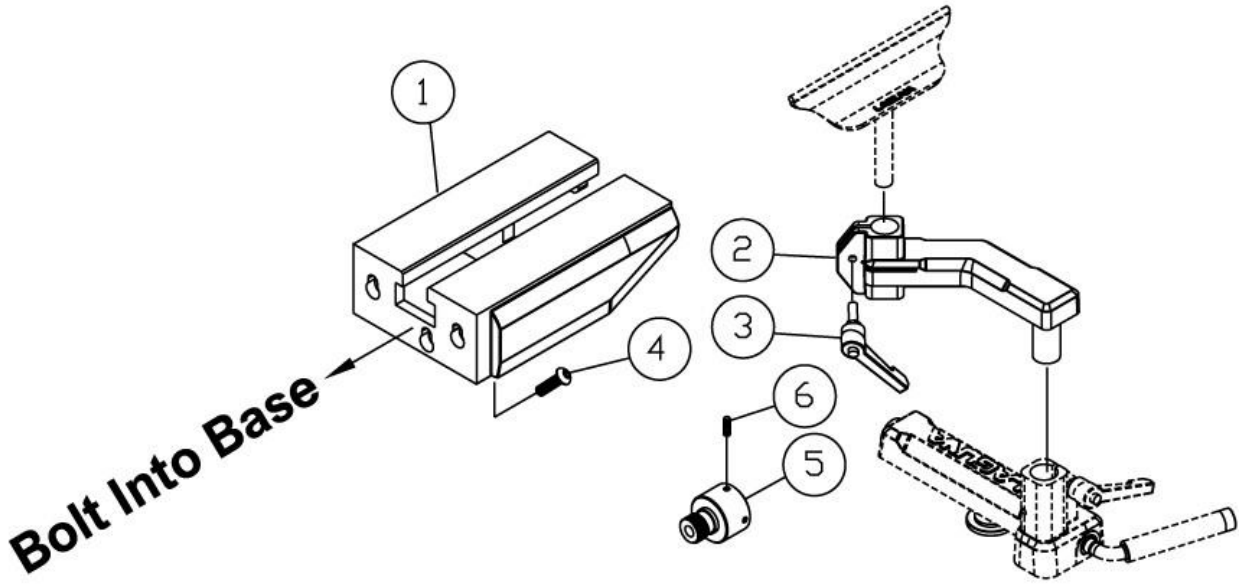

LP06
LAGUNA

Clé	Numéro de pièce	Description	Spécification	Qté
1	PLAREVO1216-301	Lit d’extension		1
2	PLAREVO1216-302	Extension du porte-outil		1
3	PLAREVO1216-164	Poignée de verrouillage		1
4	PLAREVO1836-303	Vis à tête creuse et à bouton	3/8 - 16UNCx1 po	3
5	PLAREVO1216-305	Adaptateur		1
6	PLAREVO1836-1119	Vis de réglage	1/4 - 20UNCx3/8	4

NOTES :

744 Refuge Way Suite 200
Grand Prairie TX 75050 U.S.A.
Service : +1 (800) 332-4049 ou par courriel
customerservice@lagunatools.com lagunatools.com 051723

C US
256540